CDVI

Security to Access

Bluetooth®

DIGIWAY plus

Elektromekanisk slagdörrsautomatik med batteribackup, inåt- och utåtgående dörrar

Available on the App Store

ANDROID APP ON Google play

SE

Innehållsförteckning

Allmänna säkerhetsanvisningar 2
Maskindirektivet 2006/42/EC 3
Dimensioner och monteringsmått 6
Tekniska data 7
Installation 8
Kopplingsschema 11
Inkoppling av övervakade säkerhetssensorer 12
Low Energy läge 12
Komma igång 13
Konfiguration enkeldörr 14
- Step I : Inledning 14
- Step II : Konfiguration 15
- Step III : Dörrkalibrering 16
- Step IV : Justeringar 17
- Step V : Avancerade inställningar 18

Funktionshinderinställningar 21
Lägg till / ta bort sändare 21
Huvudmenyn information, fabriksåterställning, systemåterställning 22
Konfiguration dubbeldörr 23
Mekaniska infästningar dubbeldörr 23
Driftsättning och synkronisering av dubbeldörrar 26
Underhåll och skötsel 27
Användarinstruktioner 27

ALLMÄNNA SÄKERHETSANVISNINGAR

Den här handboken är avsedd för yrkesmässigt kompetent personal med lämplig utbildning.
Installation och anslutningar måste genomföras i enlighet med gällande standard och i överensstämmelse med gällande förordningar. Arbete med elektrisk utrustning får endast utföras av auktoriserade elektriker. Dålig installation kan vara källa till fara. Läs noga igenom denna manual innan du börjar installationen.

Kontrollera att dörrautomatiken är lämpad för miljön. Speciella konstruktionsförhållanden, tillgång till verktyg och reservdelar eller andra speciella förhållanden kan göra att andra åtgärder behövs för att säkerställa installationen och användningen än som nämns i manualen. Kontrollera dörrvikt och dörrbredden och andra faktorer som nämns i denna handbok eller i andra dokument från CDVI. Anslut automatiken till byggnadens elnät med en termo-magnetisk strömbrytare med en kontaktöppning på minst 3 mm. Den installation som beskrivs här är ett exempel. Se till att ingen kan bli instängd mellan dörren och omgivningen. Kontrollera alla kopplingar, Kablar och installationen innan automatiken förses med ström.

Säkerställ att enheten är ordentligt frånkopplad från kraftkällan när rengöring och underhållsarbeten görs. Service av automatiken är av grundläggande betydelse för att systemet ska fungera ordentligt och säkert. Kontrollera installationen regelbundet för eventuell obalans och utnötning eller skador på kablar, fjädrar och fästanordningar. Håll rent från grus och skräp under dörren i rörelsefältet för att undvika störningar. Använd inte dörrautomatiken om den behöver lagas eller justeras.

Följ tillverkarens instruktioner som beskrivs i denna manual. Använd endast original reservdelar vid byten eller reparationer som krävs. Dörr automatik tillverkaren frånsäger sig allt ansvar i händelse av att komponenter monterade som inte är förenliga med säker och korrekt användning. Automatiken får endast installeras inomhus. Tillverkaren avskriver sig allt ansvar för skador orsakade av montering på utsidan, utan ett lämpligt skydd. Den här produkten ska inte installeras på platser med en explosiv atmosfär eller i närvaro av brandfarliga ångor eller gaser.

MASKINDIREKTIVET 2006/42/EC

Slagdörrautomatik är inkluderad i tillämpningsområde för Maskindirektivet 2006/42/EC och implementeras i svensk lagstiftning genom Arbetsmiljöverkets föreskrift, AFS 2008:3.

DETTA INNEBÄR ATT DEN SOM MONTERAR DÖRRAUTOMATIKEN ANSES VARA TILLVERKARE OCH DÄRMED SKALL FÖLJANDE UPPFYLLAS AV INSTALLATÖREN:

1. Skapa dokumentation på den kompletta maskinen (dörrautomatik och dörrblad) som måste innehålla de handlingar som anges i bilaga V i maskindirektivet. Dokumentationen skall förvaras och ställas till förfogande av behöriga nationella myndigheter i minst tio år från dagen för tillverkningen av maskinen (dörrautomatik och dörrblad).
2. Genomför en ”EG-försäkran som överensstämmelse” i enlighet med Maskindirektivet, bilaga II-A.
3. Märkning av maskinen i enlighet med Maskindirektivet, bilaga I, punkt 1.7.3
   (Tillverkarens företagsnamn, adress, maskinens beteckning, CE-märkning, serienummer mm).

EFTER INSTALLATIONEN SKALL FÖLJANDE HANDLINGAR ÖVERLÄMNAS TILL KUNDEN:

1. Instruktioner om hur man handhar och säkert använder systemet.
2. Rutin och underhålls instruktioner.
3. Försäkran om överensstämmelse.
4. Underhållregister.

Dörrautomatiken DigiWay av typ DWPS102xx och DWPD102XX utvecklades för att passa både höger- och vänsterhängda dörrar och uppfyller kraven för arbets/serviceklass 5 – Heavy Duty (600 öppningar per dag i minst fem år)

Deklaration från tillverkaren

(Enligt Maskindirektivet 2006/42/EC, Annex II part B)

The Manufacturer

CDVI WIRELESS SPA - CDVI Group
Via Piave,23
31020 S.Pietro di Feletto (TV)
ITALY

Herewith declares that the automatic operator for swing doors

Brand : DIGIWAY
Model : DIGIWAY PLUS
Types : DWPS102XX, DWDP102XX

- constitutes a “partly completed machinery” and it is intended to be incorpored into machinery or to be assembled with other machinery to constitute a machinery covered by Directive 2006/42/CE;

- complies with the following Directives :

2006/95/CE (Low Voltage Directive)
2004/108/CE (Electromagnetic Compatibility Directive)
2014/53/UE (RED)
European Standard EN16005 : Power Operated doorsets - Safety in Use

- it is not allowed to put the machinery into service until the machinery into which it has to be incorporated or of which it has to be a component has been found and declarated to be compliance with the provisions of the Directive 2006/42/CE.

S.Pietro di Feletto, 01/11/2017

G. Massimo Dalle Carbonare
(Product manager)

Identifiera komponenter och delar

DigiWay typ DWPx102xx är en inomhus öppnare för svängdörrar med integrerad elektronisk styrenhet och radiomottagare. Öppning och stängning manövreras elektromekanisk med ett backup batteri som försäkrar funktionen vid ström bortfall.

Följande versioner finns tillgängliga:

F-nummer	Referens	Beskrivning
	DWPS102BT	Elektromekanisk dörrautomatik med bluetooth modul

Automatiken är lämplig för slag/svängdörrar med en max bredd på 1,2 m och en max vikt av 120 kg (se diagram på sidan 7).
Vid max hastighet kan dörren öppnas eller stängas inom 3 sekunder (90°), beroende på dörrvikten och mått.

Varning: Automatiken får bara monteras ovanför dörren och inte på sidan eller på dörrbladet

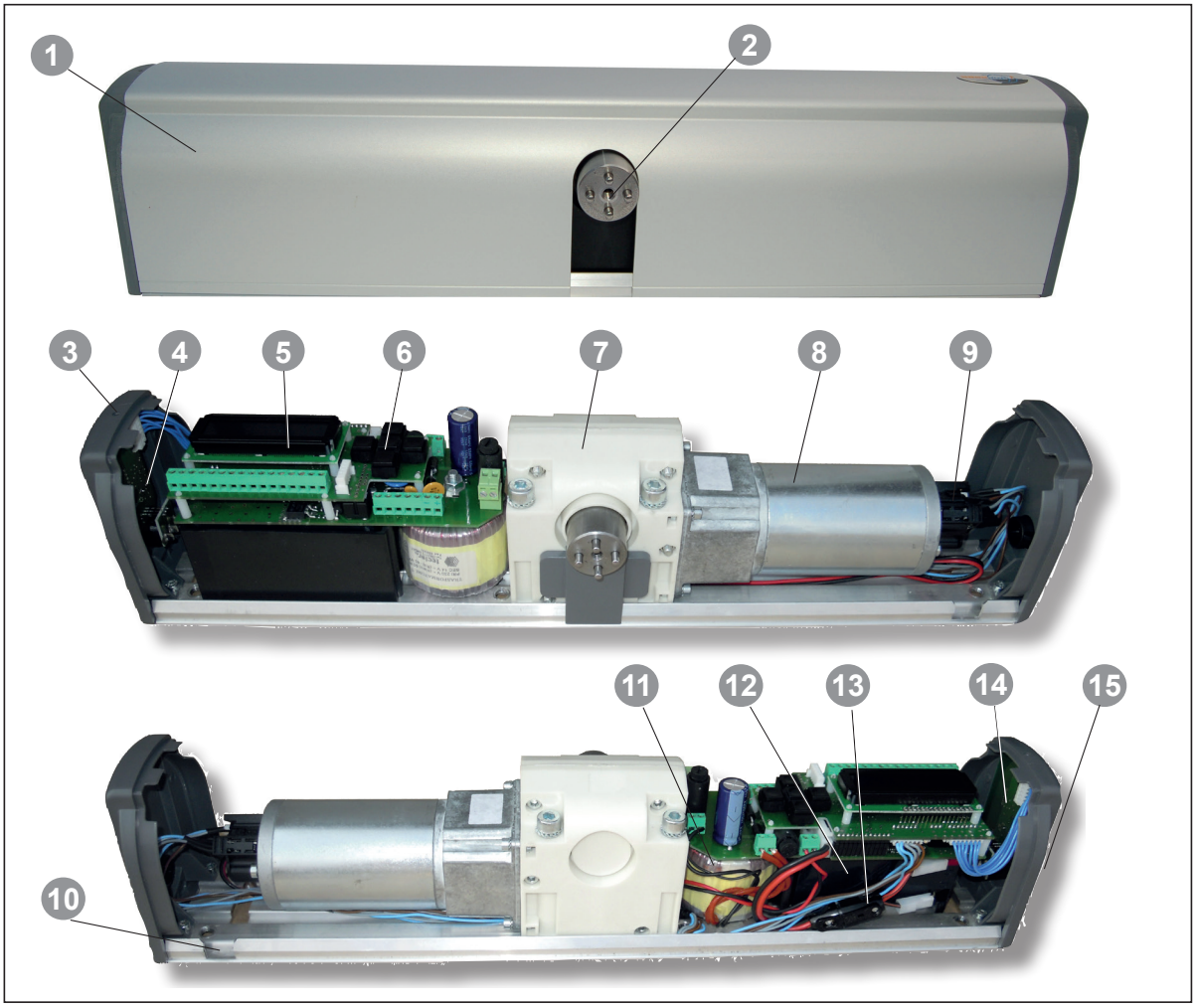

Förklaring

1 - Aluminium täckkåpa
2 - Motoraxel
3 - Indikeringslampa
4 - Styrenhetskort
5 - Textskärm (LCD)
6 - 5 - knappars tangentbord
7 - Växellåda
8 - Motor
9 - Kodomvandlare
10 - Öppningsspringa för täckkåpa
11 - Transformator
12 - Backup batteri
13 - Batteri kabel med säkring
14 - Avaktivera lägesströmbrytaren
15 - Lägesströmbrytare

Tillbehör

Beskrivning	Produkt-namn	F-nummer	
Vridarm	DWBA	F0543000209	
Glidarm	DWBS	F0543000210	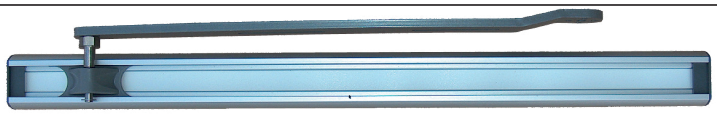
Universalarm	DWBU	F0543000211	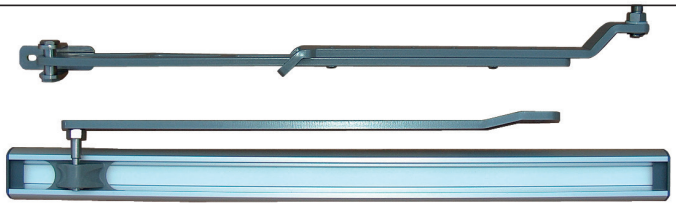
Förlängningsbult 30mm	DWSE30	F0543000123	
Förlängningsbult 55mm	DWSE55	F0543000033	
Förlängningsbult 80mm	DWSE80	F0543000136	
Synkroniseringskabel för dubbeldörr	DWPCS	F0543000124	
Verktygskit	DWTK	F0543000156	

Monteringssats

Artikel						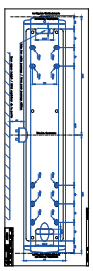
Förklaring	Monterings skruv SX 8	Plastplugg SX 8	Själv-gäng-ande skruv	Skruv M6x14	Monterings platta	Monterings skiss
Antal	6	6	4	7	1	1

DIMENSIONER OCH MONTERINGSMÅTT

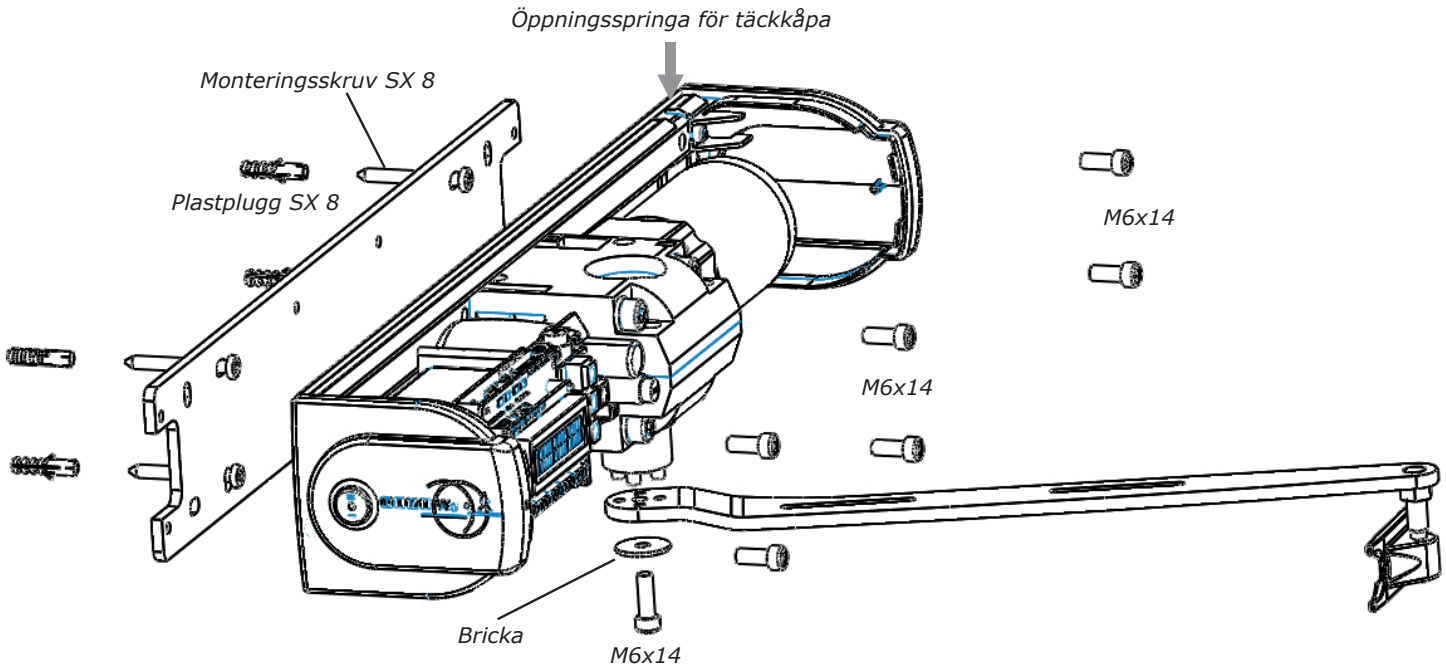

Tillbehör

Glidarm

Vridarm

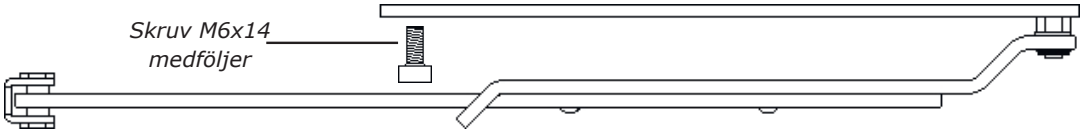

Universalarm

Universalarmen innehåller både vrid- och glidarm i ett. Paketet består av en komplett glidarm med glidskena samt en justerbar vridarm. För att ändra från glidarm till vridarm skruvas glidblocket bort med en fast nyckel, nr 13 och den justerbara vridarmen skruvas fast istället.

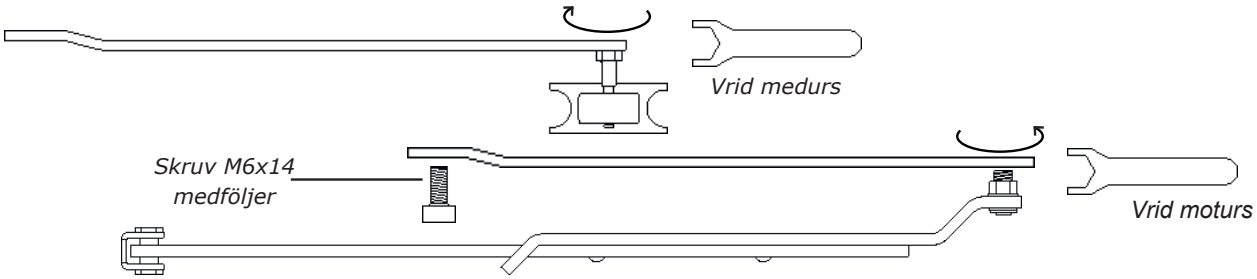

TEKNISKA DATA

Produktspecifikationer

Nätspänning: ..... 230 VAC - 50 Hz
Motormoment: ..... 15 Nm
Effektförbrukning: ..... 50 W
Arbets/serviceklass: ..... 5 (heavy duty)
Batteri: ..... 12 VDC 1,3 Ah
Mått/dimensioner: ..... 511 x 90 x 110 mm
Vikt: ..... 5 Kg
Arbetstemperatur: ..... -10 ÷ +55°C
Skyddsklass: IP40
Öppnings- / stängningstid: ..... 3 ÷ 15 sek.
Öppethållandetid: ..... 3 ÷ 90 sek.
Ström för hjälpanordningar: ..... 13,5 VDC / 500 mA [max]
Ström för Elslutbleck: ..... 12 VDC / 1A [max]
Elslutblecks utgångsrelä: ..... (C-NO-NC) 10A / 12V
Dörrstatus relä: ..... (C-NO) - 24 VA
Relä hålltid: ..... Ställbar [0,1 ÷ 5 min]
Driftfunktion vid strömavbrott: ..... Upp till 270 öppningar
Sändarens säkerhetsprotokoll: ..... Keeloq® Hopping Code
Max antal sändare: ..... 50 sändare
Integrerad radiomottagare modulering: ..... 433,92 MHz ASK / -107 dBm
Brand spänningsingång: ..... 24 ÷ 48 VDC

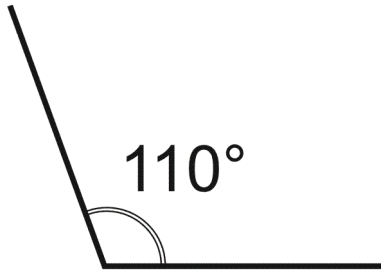

Max Dörröppningsvinkel

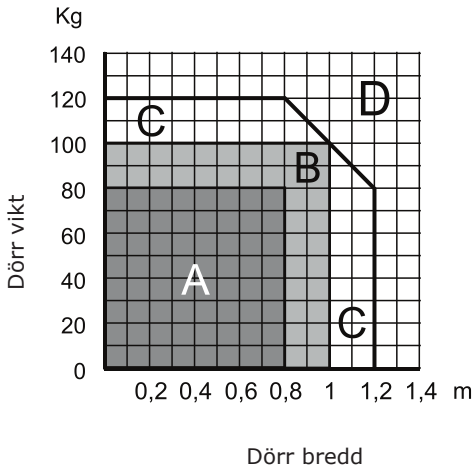

Användningsområde

Zon A : Mycket intensiv användning : 600 cykler / dag

Zon B : Intensiv användning : 200-300 cykler / dag

Zon C : Använd vid reducerad hastighet

Zon D : Användning inte tillåtet

Anslutningar

Funktionslägen: Automatisk (I) - Manuell (0) - Uppställd (II)

Ingångar:
- Öppnande fotocell (NC)
- Stoppande fotocell (NC)
- Uppställd (NO)
- Manuell (NO)
- Extern IR (NO)
- Intern IR (NO)
- Dag / Natt läge (NO)
- Öppna / Stäng kommando (NO)
- Brandlarms läge (+V / -V) [optoisolerade]
- Dörröppnar kontakt (C - NO)

Utgångar:
- Spänning till externa enheter 13,5 Vdc
- Relä utgång (C-NO-NC)
- Relä spänning 12 Vdc
- Test för säkerhetsanordningar (FTC, FTC-S)

Standardfunktioner

- Funktionslägen: Automatisk, Manuell eller Uppställd
- Drift för enkel dörr, dubbeldörr, inåt- eller utåtgående
- Hjälp guide för driftsättning och sätta dörrens lägen
- Justerbar öppnings- / stängningshastighet
- Fjärrkontroll memorering och förvaltning
- Autobroms vid öppning / stängning
- Push & Go / Pull & Go funktion
- Justerbar hålltid, hastighet, vridmoment
- Elslutbleck avlastning
- Led diod status
- Justerbar hålltid och öppningstid för elslutbleck
- Justerbar tillryckning för öppning
- ”Spring” läge (dörren alltid fri, automatisk stängning)
- Stop säkerhetsfunktion
- “Brandlarmsläge”
- Dag / Natt läge
- Dörrstatus relä

INSTALLATION

Först och främst kontrollera stabiliteten/konstruktionen i dörren, kontrollera att dörren öppnar och stänger dörrbladet i en jämn rörelse och att ingen onormal friktion inträffar. Om det inte är så, gör alla nödvändiga förbättringar vid/på dörrmiljön för att säkerställa installationen/funktionen. Ta bort alla låsanordningar som kan påverka tryck mot dörrkarmen.

Digiway plus behöver inte något dörrstopp för att uppfylla stoppvillkoren.

Glidarm

Parameter	Värde (mm)	Beskrivning
A	240	Dörrgångjärn - motoraxel avstånd
B	35	Montageplatta - ovankant dörr
C	100	Skruvhåls avstånd för skenan
D	600	Längd på glidskena
E	18,5	Avstånd gångjärn - hål monteringsplatta
F	70,5	Motoraxel - vertikalplans längd

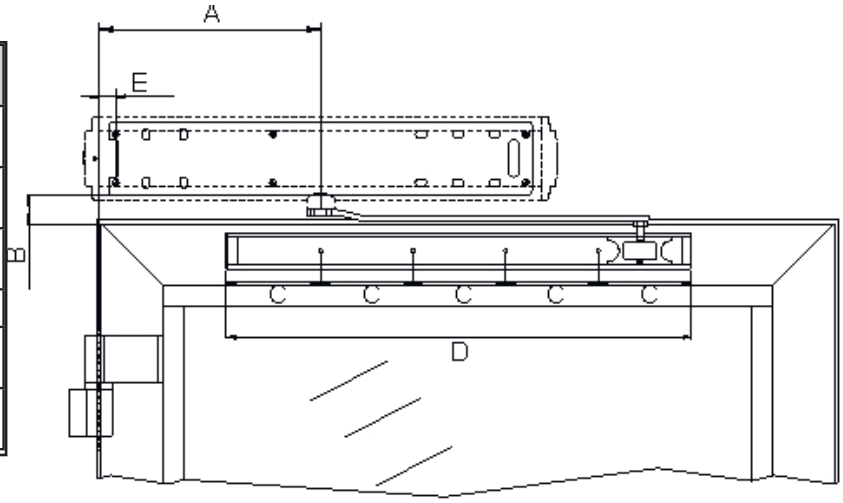

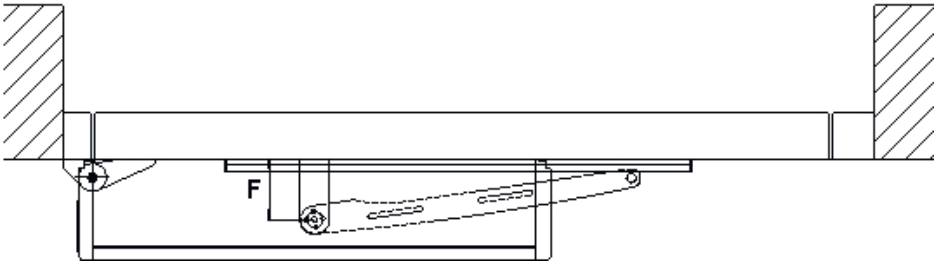

Denna installation riktar sig till **INÅTGÅENDE** dörrar.

1) Identifiera måtten och bestäm positionen för automatiken. Bestäm även var hålen för kablar ska vara och leta reda på var de 6 hålen för monteringsplattan ska sitta;
2) Kontrollera möjligheten att skenan får plats och att den uppfyller villkoren för avstånden till motorn;
3) Gör 6 hål med diameter Ø 8 mm och sätt in de 6 pluggarna som medföljer;
4) Fäst monteringsplattan på väggen med de medföljande skruvarna;
5) Fäst motorn på monteringsplattan med M6x14 skruvarna;
6) Sätt fast den skjutbara armen på motoraxeln och använd fästskruven M6;
7) För in glidblocket på dörr/aluminium skenan;
8) Sätt dörr/aluminium skenan på dörren och markera de 4 fästhålen;
9) Ta bort glidblocket och fäst dörr/aluminium skenan på dörren med 4 skruvar;
10) För in den vita skydds remsan i skenan;
11) För in glidblocket i skenan och sätt fast de två ändstoppen
12) Kontrollera att automatiken rör sig smidigt i friläge.
13) Gör alla elektriska kopplingar;
14) Kontrollera att LED lamporna 3 och 4 lyser. Om det INTE finns några säkerhetsanordningar (IR, fotoceller) anslutna till automatiken så måste det sättas en brygga mellan kontakterna 5-6 och 6-7.
15) Sätt i batteri säkringen och sätt på strömförsörjning;
15) Gör/följ proceduren: «Komma igång»;
17) Anslut jorden till rätt kontakt och sätt på kåpan/locket.

Vridarm

Denna installation riktar sig till **UTÅTGÅENDE** dörrar.

1) Identifiera måtten och bestäm positionen för automatiken. Bestäm även var hålen för kablar ska vara och leta reda på var de sex hålen för monteringsplattan ska vara;
2) Se till att fästet för ledarmen kommer i rätt läge. Vid stängd dörr skall den vara i max 90° vinkel till dörrbladet;
3) Gör sex hål med diameter ø 8 mm och sätt in de pluggar som medföljer ;
4) Fäst plattan på väggen med de medföljande skruvarna;
5) Fäst motorn på monteringsplattan med M6x14 skruvarna;
6) Fixera fästet till dörren med hänvisning till avståndet A i tabellen nedan;
7) Anslut huvudarmen till motoraxeln och skruva fast den med fästskruven M6;
8) Om avståndet mellan motoraxel och dörren är högre än tillåtet (L1), använd axelförlängaren;
9) Använd M6x16 eller M6x75 skruven som kommer med för att fästa huvudarmen på motoraxeln;
10) Kontrollera att automatiken rör sig smidigt i friläge;
11) Gör alla elektriska kopplingar;
12) Kontrollera att LED lamporna 3 och 4 lyser. Om det INTE finns några säkerhetsanordningar (IR, fotoceller) anslutna till automatiken så måste det sättas en brygga mellan kontakterna 5-6 och 6-7.
13) Sätt i batterisäkringen och sätt på strömförsörjning;
14) Gör/följ proceduren: «Komma igång»;
15) Anslut jorden till rätt kontakt och sätt på kåpan/locket

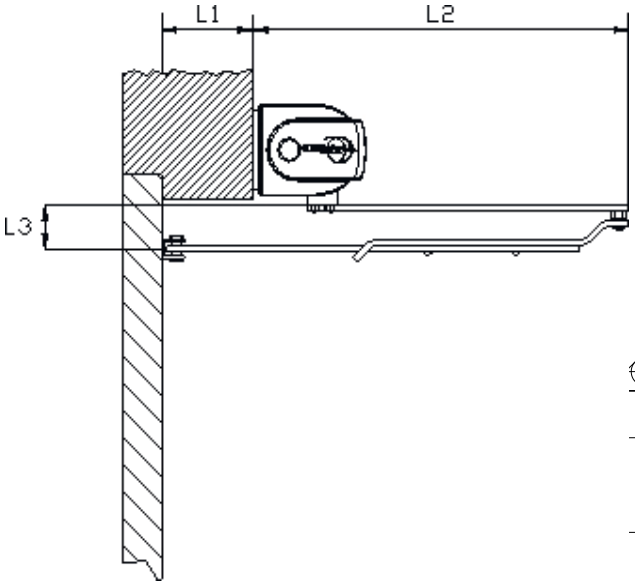

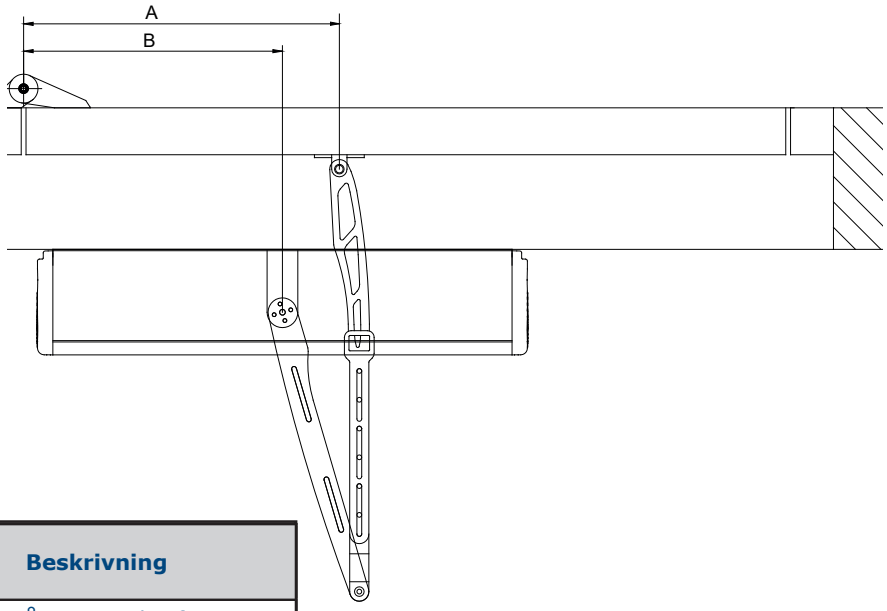

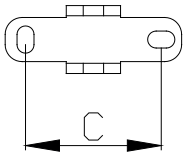

Parameter	Hastighet * (mm)	Kraft (mm)	Beskrivning
A	**410**	**430**	Dörrgångjärn - dörrfäste
B	**270**	**360**	Dörrgångjärn - motoraxel
A - B	**140**	**70**	Motoraxel - dörrfäst
C	**40**		Hålbild dörrfäste
L1	**55 - 195**		Smygdjup
L2	**371**		Avstånd från vägg - armvinkel
L3	**43**		Avstånd motoraxel - dörrfäste

* Vi rekommenderar inställningarna för hastighet för en mjukare gång och mindre risk för hinderupptäckt.

Externa anslutningar

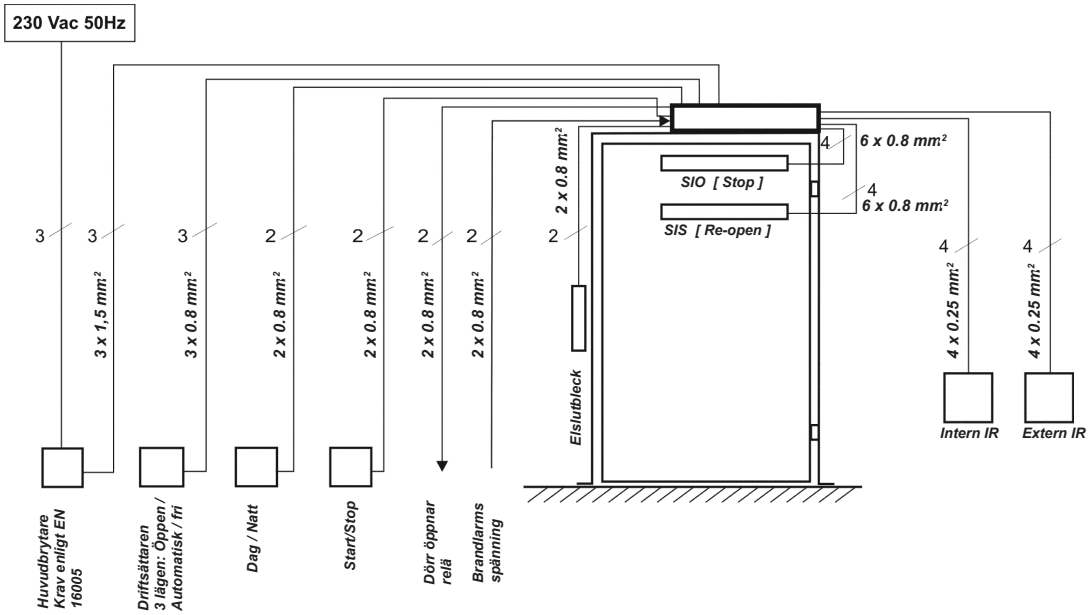

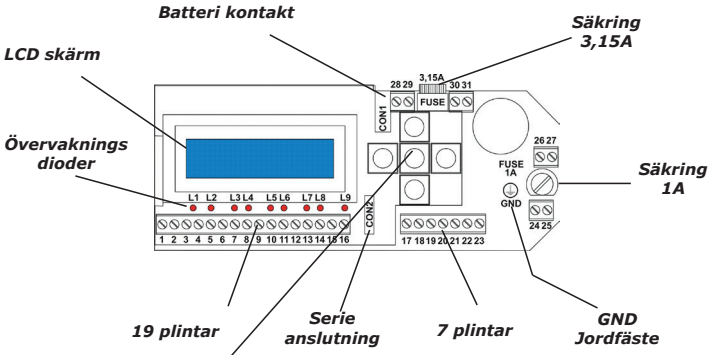

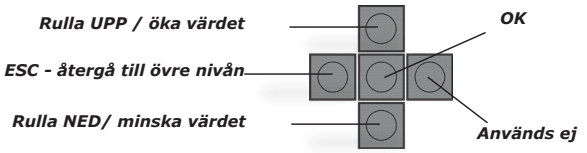

Lägesström-brytare

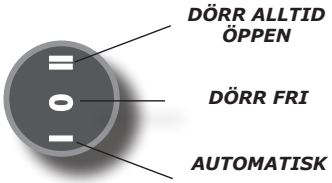

Bygel för att avaktivera driftsättaren

Det är möjligt att avaktivera den externa driftsättaren med bygeln som finns på det interna systemkortet i det vänstra locket

KOPPLINGSSCHEMA

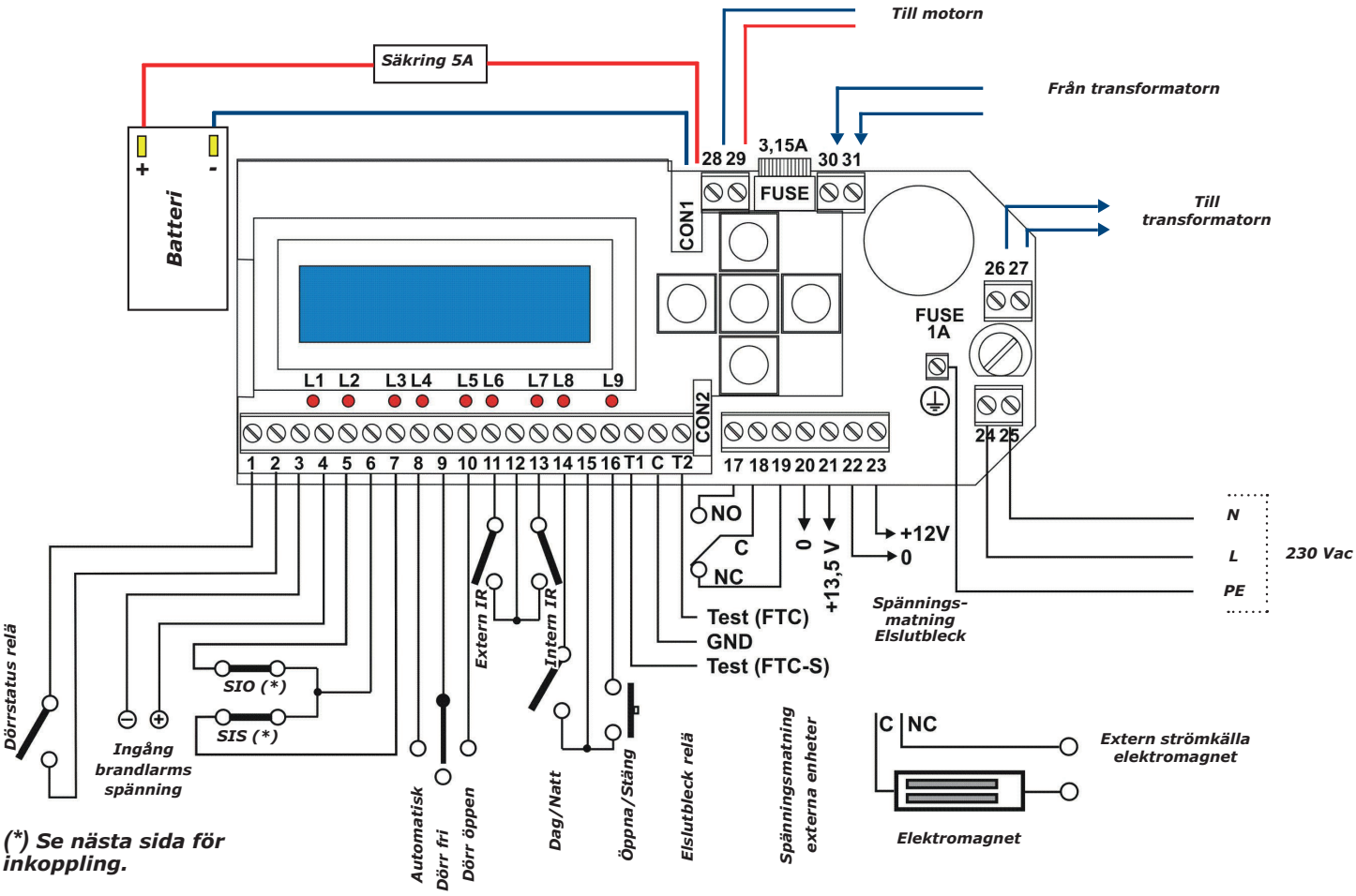

(*) Se nästa sida för inkoppling.

OBS!! Om ej 5-6-7 används måste dessa byglas

Anslutningar

19 - kopplings plint	
1	Utgång C Dörrstatus
2	Utgång NO Dörrstatus
3	Ingång V - Brandlarm spänning
4	Ingång V + Brandlarm spänning
5	Ingång NC Stopp Fotoceller [SIO]
6	Ingång C Fotoceller
7	Ingång NC Återöppna Fotoceller [SIS]
8	Ingång NO position I - ”kill-funktion”
9	Ingång C position 0 - ”kill-funktion”
10	Ingång NO position II
11	Ingång NO Extern IR
12	Ingång C IR
13	Ingång NO Intern IR
14	Ingång NO Dag/Natt läge
15	Ingång gemensam
16	Ingång NO tryckknapp öppna/stänga/stoppa
T1	Utgång (+12) Test SIO
C	Vanlig test fotoceller (GND)
T2	Utgång (+12) Test SIS

Dörröppnings relä		
Dörr status	Stängd	Öppning/Öppen/Stängd
Relä	AV	PÅ

7 - kopplings plint	
17	Utgång NO relä elslutbleck (potentialfritt)
18	Utgång C relä elslutbleck (potentialfritt)
19	Utgång NC relä elslutbleck (potentialfritt)
20	Utgång 0 V externa enheter (spänning)
21	Utgång 13,5 Vdc externa enheter (spänning)
22	Utgång 0 V elslutbleck (spänning)
23	Utgång 12 Vdc elslutbleck (spänning)
2 - kopplings plint	
24	Ingång Fas 230 Vac
25	Ingång Neutral 230 Vac
2 - kopplings plint	
26	Utgång 230 Vac från interna ringkärnetransformatorn
27	Utgång 230 Vac från interna ringkärnetransformatorn
2 - kopplings plint	
28	Ingång Motor SVART kabel
29	Ingång Motor RÖD kabel
2 - kopplings plint	
30	Ingång 14 Vac från interna ringkärnetransformatorn
31	Ingång 14 Vac från interna ringkärnetransformatorn

INKOPPLING AV ÖVERVAKADE SÄKERHETSSENSORER

Digiway Plus är utrustad med utsignaler test (Test1, C, Test2) som kontrollerar fotocellernas status innan någon rörelse har skett. Systemet stängs av för några mS och kör en testsignal på fotocellerna och kontrollerar förändringen på signalerna på plintarna 5-6 eller 6-7. Om signalerna ändras regelbundet aktiveras dörrens rörelse, annars stoppas dörrens rörelse eller inträder i Låg energi läge (se menyn Avancerade alternativ).
Standarden EN 16005 visar att de delar av systemet som har en direkt effekt på säkerheten måste uppfylla EN 12678 och utformas i enlighet med EN ISO 13849-1 Prestanda Nivå "c". Säkerhetsrelaterade delar av styrsystemet som används för utrymningsvägs funktionalitet ska överensstämma med EN ISO 13849-1 Prestanda Nivå "d"
Om enheter typ ESPE (fotoceller) används skall de övervakas av styrsystemet.

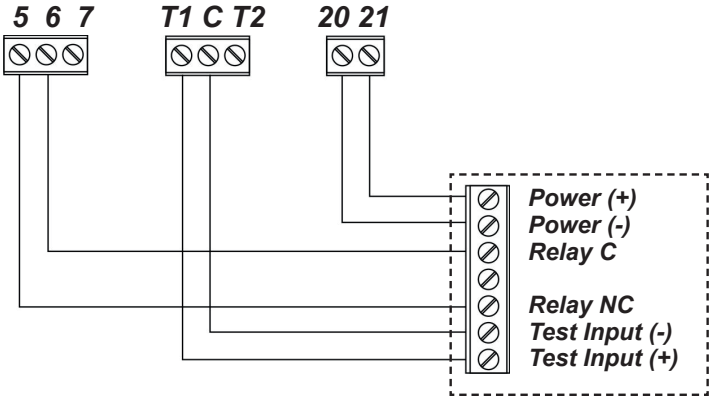

STOP säkerhetssensor (SIO)

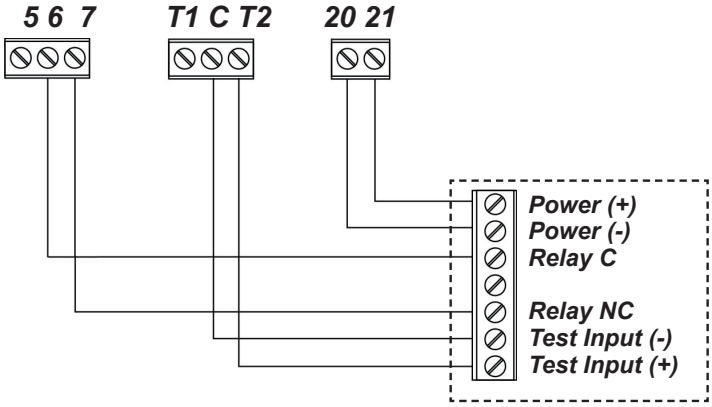

ÅTERÖPPNA säkerhetssensor (SIS)

I menyn AVANCERADE INSTÄLLNINGAR kan du ange om dörrautomatiken skall gå i high performance eller low energy. Här kan du också ställa in vad som skall hända om fel uppstår på fotocellerna.

Driftstatus för ljusdioderna

	Diod PÅ	Diod AV
L1	Brandspänning PÅ	Brandspänning AV
L2	NC-kontakt stopp fotoceller stängd	NC-kontakt stopp fotoceller öppen
L3	NC-kontakt återöppna fotocell stängd	NC-kontakt återöppna fotocell öppen
L4	Automatiskt läge	
L5	Dörr alltid öppen	-
L6	Extern IR aktiv	-
L7	Intern IR aktiv	-
L8	Natt läge	Dag läge
L9	Öppna / stäng kommandot aktiv	-

Diod meddelande

Funktion	GRÖN Diod		ORANGE Diod		RÖD Diod		
	PÅ	Blinkande	PÅ	Blinkande	PÅ	Blinkande	snabbt blinkande
Allt OK	O						
Batteridrift		O					
Brandlarm				O (snabbt)			
Natt läge			O				
Natt läge med batteridrift				O			
Manuell (dörr fri)	-	-	-	-	-	-	-
Nuvarande beräkning pågår						O	
Självkalibrering						röd/grön	
Batteri test							O
Oladdat batteri					O		
Säkerhetfotoceller felfunktion Low Energy läge							O
Service krävs						O (långsamt)	

Batteri

Huvudfunktioner	Spänning	: 12V
	Laddning	: 1,3Ah
	Antalet garanterade öppna och stänga cykler(*)	: 270 cykler / 16 timmar
	Genomsnittlig laddning och urladdning cykler	: 800
	Genomsnittlig batteritid	: 2-3 år [i normal arbetstemperatur]
	Cykler med batteri i slutet av sin livslängd	: 100

(*): Vid strömavbrott (230 Vac) arbetar automatiken på batteridrift. Antalet cykler beror även på antalet anslutna externa enheter som radar, fotoceller, etc.
Den interna programvaran utför regelbundet ett test av batteriets laddning (Diod LP blinkar RÖTT SNABBT).
Efter testet av batteriet och om batteriet är dåligt /urladdat kommer dioden fortsätta blinka RÖTT.
Om detta händer, byt ut batteriet mot ett nytt.

Kom igång

Digiway PLUS är utrustad med en LCD-display och ett 5-knappars tangentbord. Driftskonfiguration kan ställas genom flera menyer. Menyn är uppbyggt i en trädstruktur med en huvudmeny och olika undermenyer.

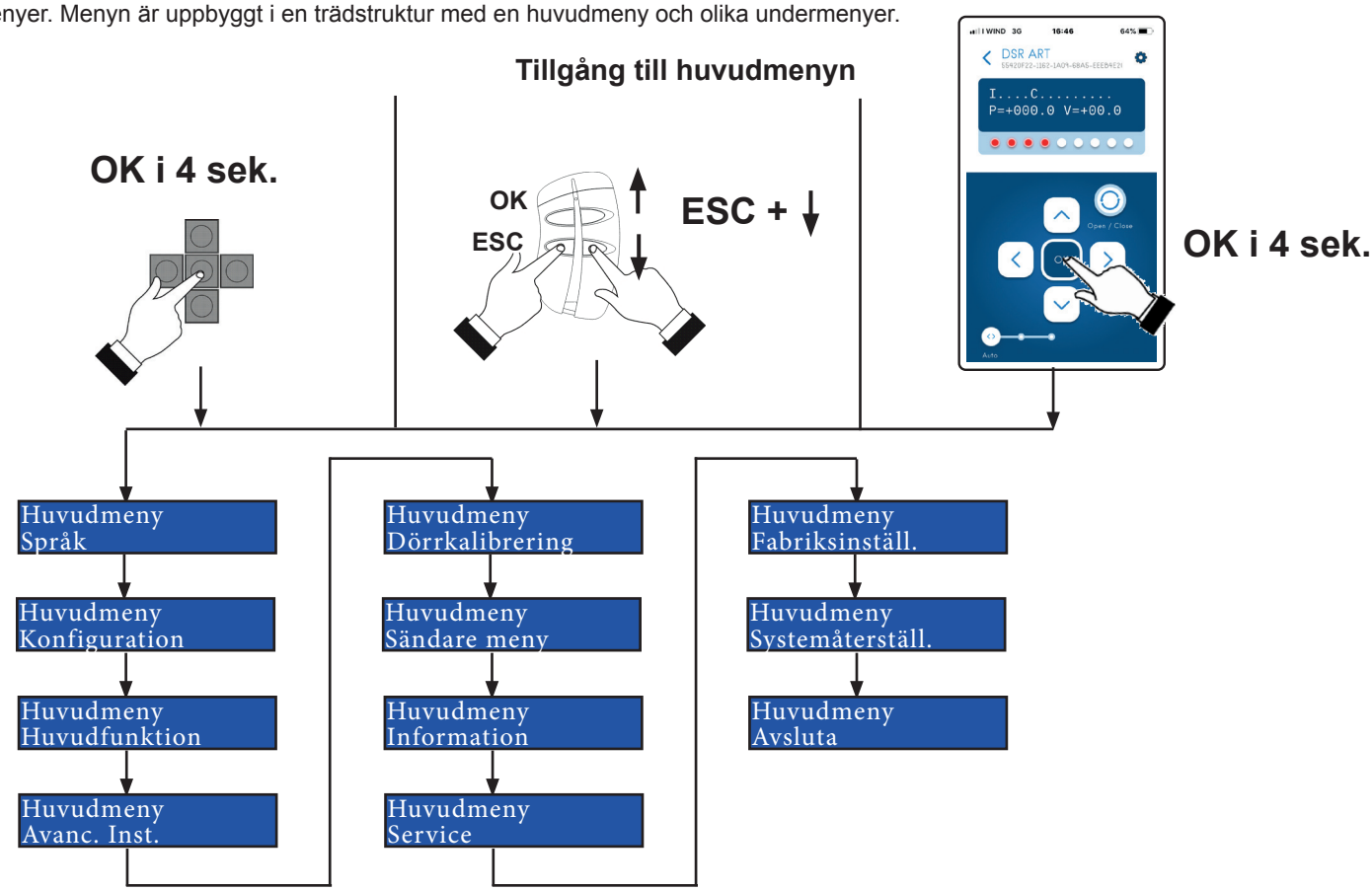

KONFIGURATION ENKELDÖRR

Setupen för automatiken kan delas in i fem steg:

- **STEG I : INLEDNING** (Preliminära åtgärder)
- **STEG II : KONFIGURATION** (Inställningar av grundläggande funktioner)
- **STEG III : DÖRRKALIBRERING** (Automatisk detektering av dörrens egenskaper)
- **STEG IV : JUSTERINGAR** (Ytterligare justeringar och anpassningar)
- **STEG V : AVANCERADE INSTÄLLNINGAR** (Finjusteringar för att anpassa till olika dörrmiljöer)

STEG I : KOM IGÅNG

1. Tryck **OK** på tangentbordet i **4 sekunder** det står Main menu: Language i displayen.
2. Tryck **OK**, det står nu Language: English. Tryck på **NER** knappen och välj önskat språk.
3. Tryck på **OK** för att bekräfta: på skärmen visas OK och sedan visas meddelanden på valda språket.
4. Lämna menyn med knappen **ESC**.
5. Bläddra nedåt i huvudmenyn tills du kommer till **Sandare meny** och tryck på **OK**.
6. Välj alternativet **Lägg till** och tryck på **OK.**
7. Tryck på knappen **A** (upp-vänstra knappen): skärmen visar motsvarande S/N, bekräftar memorering;
8. Lämna menyn **Lägg till** med knappen **ESC** på tangentbordet;
9. Lämna huvudmenyn genom att välja **Avsluta**.

Nu är fjärrkontrollen aktiverad för att komma in i huvudmenyn. Tryck samtidigt på knapparna (C + D) för att komma in i huvudmenyn.

OBSERVERA: Endast den första sändaren som lagts till kan öppna och navigera i menyn.

STEG II : KONFIGURATION

I Steg II är det möjligt att ställa in alla de grundläggande parametrarna för dörr automatiken, beroende på typ av dörr.
Undermenyn ***Konfiguration*** består av 18 olika parametrar.
Den fungerar som en ”dip” omkopplare: varje parameter kan ha två eller fler värden.
För varje parameter finns ett förinställt fabriksvärde. Om funktionen ***Fabriksåterställning*** i ***Huvudmenyn*** används så återställs alla parametrar till fabrikens grundinställningar.
Se beskrivningen av varje parameter i nedanstående tabell:

Parameter	Beskrivning	Värde	Standard
Antal dörrar	Anger antalet dörrar.	En dörr / Två dörrar	En dörr
Elslutbleck	Aktiverar elslutbleck.	Inget ELS / MAGNET / Elslutbleck	Inget ELS
ELS avlastning	Aktiverar elslutsblecks avlastning: Drar dörren mot sig i 240 mS innan den öppnar för att släppa spänningen på elslutblecket.	PÅ / AV	AV
Push & Open	Öppnar dörren automatiskt med ett kort manuellt tryck.	PÅ / AV	PÅ
Push & Close	Stänger dörren automatiskt med ett kort manuellt tryck.	PÅ / AV	PÅ
Vindstop	Håller dörren stängd i förekomst av vind eller annan tryckförändring. Se Avancerade inställningar för vilken stängningsnivå som används.	PÅ / AV	AV
Auto återstäng.	Aktivera automatisk stängning av dörren.	PÅ / AV	PÅ
IR läge ”I”	**INTERN radar driftläge. Om alternativet STÄNGNING är valt kommer radarn att avaktiveras under stängningen. Det förhindrar dörren att återöppna vid objekt upptäckt**	ALDRIG / STÄNGNING / ALLTID	ALDRIG
IR läge ”E”	**Extern radar driftläge. Om alternativet STÄNGNING är valt kommer radarn att avaktiveras under stängningen. Det förhindrar dörren att återöppna vid objekt upptäckt.**	ALDRIG / STÄNGNING / ALLTID	ALDRIG
Dag/Nattläge	Ställ in Natt/Dagläge. I Natt läget är den externa IR:en inaktiverad. Styrs externt av tidur, passerssytem etc.	Dag & Natt / Natt	Natt
Funk.hinder läge	Handikappsanpassning/Funktionshinder anpassning	PÅ / AV	AV
Öppnings-kommando	Funktioner av de viktigaste kommando som kan öppna, stänga och stoppa (detta kommer att vara funktion för knappen Öppna (terminaler 15-16) och radiosändaren.	ÖPPEN - ÖPPET/STÄNGT - ÖPP. - STÄNG/STOP	ÖPPET/ STÄNGT
SPRING läge	Dörren kan öppnas/tryckas upp manuellt och kommer automatiskt att stängas efter hålltidens slut. OBS: I spring läge är hålltiden en sekund UTOM när den öppnas upp i 90º, då tar ordinarie hålltid över.	PÅ / AV	AV
2 Dörr överlapp	Överlappning av dörrbladen (för dubbeldörrar)	PÅ / AV	AV
Dörrtyp	Om det är en MASTER eller SLAV dörr (gäller bara dubbel dörr)	MASTER / SLAV	MASTER
Armtyp	Ledad eller glidarm. Denna parameter ställer in vilken armtyp som skall användas (se justeringar). 50% VRIDARM, 70% GLIDARM	Glidarm / Vridarm	Glidarm
Brandsignal	Brandsignal inställning. När detta alternativ är aktiverat fungerar dörren fortlöpande endast om brandspänningen är aktiv. Om brandspänningen försvinner (för ett brandlarm pågår) reagerar dörren enligt det val som anges som i de avancerade inställningarna.	PÅ / AV	AV

OBSERVERA: För att ändringar som genomförts ska bli aktiva måste systemet göra en komplett cykel (öppna, paus, stäng). Detta gäller även om en systemåterställning skall verkställas.

STEG III : DÖRRKALIBRERING [ENKEL DÖRR]

DIGIWAY PLUS är utrustad med en innovativ programvara som gör att de interna parametrarna passar dörregenskaperna. Kalibreringen ställer dörren max och min lägen med en särskild 5 cykler rutin för automatisk detektering av dörrens egenskaper. För kalibreringen följ nedanstående punkter/steg:

OBS: Innan du fortsätter med kalibrering kontrollera anslutningen på batteriet röd / svart kabel till systemkortet och koppla tillfälligt ut igenhållande tillbehör som används av dörren t.ex. elektromagnet, elslutbleck mm.

	Åtgärd	*Skärmen*
1	Ställ DRIFTSÄTTAREN i positionen '0' '0' = MANUELL (*)	
2	Välj Dörrkalibrering från huvudmenyn och tryck på OK	Huvudmeny Dörrkalibrering
3	Välj Dörrgränser från undermenyn Dörrkalibrering och tryck på OK	Dörrkalibrering Dörrgränser
		Ange Dörrgräns Guide
		Stäng dörren & tryck på OK
4	**STÄNG MANUELLT DÖRREN HELT** och tryck sen på OK	Öppna dörren & tryck på OK
5	**ÖPPNA MANUELLT DÖRREN HELT** och tryck sen OK	Tack så mycket
		Dörrkalibrering Dörrgräns
6	Välj autokalibrering i undermenyn Dörrkalibrering och tryck på OK	Dörrkalibrering Autokalibrering
		Autokalibrering Guide
		Fortsätt med Autokalibrering?
7	Tryck på OK: Nu börjar fem självlärningens cykler av dörren, den öppnas och stängs tills den ber om SPARA	Stänger.. / Åtgärd 1/5..
		Tm= XX,X V= XX Spara ?
8	Tryck på OK. Kalibreringen cykeln är över. Dörren är fortfarande öppen	
9	Ställ DRIFTSÄTTAREN i positionen 'I' = AUTOMATISK. Dörren stängs** och kalibreringen är klar.	....C..... .... P=000.0 V=00.0

Varning: När Digiway går genom de fem lärningscyklarna, kan det vara farligt att gå igenom dörren för automatiken öppnas väldigt snabbt.

(*) Om åtgärden inte fullföljs ges ett varningsmeddelande om detta.
(**) Kontrollera att LED lamporna 3 och 4 lyser: om INTE kolla punkt 11 på sidan 8 eller 9

STEG IV : JUSTERINGAR

LÄGES BERÄKNINGS CYKEL

Efter dörr kalibreringens cykeln är klar, så fungerar automatiken normalt. För att slutföra kalibreringen av systemet behövs ytterligare två fullständiga cykler, de behövs för att beräkna två lägen (kallas "i" och "I" som krävs för beräkna motståndet. Innan de två cyklerna är slutförda blinkar den yttre LED lampan RÖTT, för att visa sin status. Om dörren stöter mot hinder så användes fabriksvärdet, som kanske inte passar perfekt med dörrens egenskaper.

Det är rekomenderat att göra dessa två kompletta cykler utan avbrott.

I slutet av kalibreringen blir den yttre LED lampan GRÖN och kalibreringen är avslutad.

JUSTERINGAR

Den högsta hastigheten, öppningsvinklen, hålltiden beräknas automatiskt av systemet under kalibreringen av dörren. Om du föredrar att justera parametrar manuellt för att bättre passa dörrens bana, är det nödvändigt att gå till undermenyn HUVUDFUNKTIONER som ligger under HUVUDMENYN. Se tabellen nedan för förklaring av parametrarna.

Varje parameter kan justeras/ändras med tangentbordet eller med knapparna på sändaren.

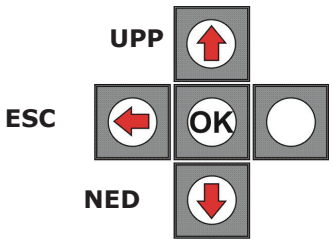

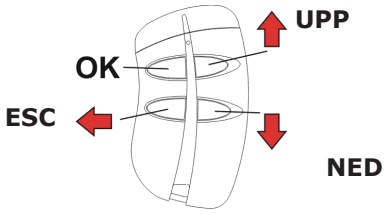

För att öka värdet trycker du på knappen UPP
För att minska värdet Tryck på NED
Tryck på OK för att bekräfta.
Tryck ESC för att avsluta utan att spara.
På skärmen visas staplar i proportion till värdet och det numeriska värdet av parametern.

Huvuduppgift	Beskrivning	Värde	Noteringar
Öppnings hastighet	Ställer in högsta hastighet som kan erhållas vid öppning av dörren.	0 - 100%	I slutet av kalibreringscykel ställer systemet automatiskt in **max öppnings hastighet** vid ett särskilt värde. Genom att öka detta värde, kan öppningstiden reduceras. Med hänsyn till dörrens slutpunkt kan den vara tvungen att bromsa innan den når max hastighet.
Stängnings hastighet	Ställer in högsta hastighet som kan erhållas vid stängning av dörren.	0 - 100%	I slutet av kalibreringscykel ställer systemet automatiskt in **max stängnings hastighet** vid ett särskilt värde. Genom att öka detta värde, kan stängningstiden reduceras. Med hänsyn till dörrens slutpunkt kan den vara tvungen att bromsa innan den når max hastighet.
Hålltid	Håll- / paustiden - Den tiden som dörren är helt öppen på innan den stänger igen.	1 - 99 SEK.	Förinställda fabriksvärdet är 10 sek.
Extra hålltid	Extra hålltid	1 - 99 SEC.	När funktionsläge är aktiverat och om då dörren öppnas genom ett komman-do på ingångarna 15-16 kommer den att stängas efter extra hålltidens slut. Vanlig hålltid för resterande kommandon (radar, push&go, fjärrkontroller).
Öppnings vridmoment	Max vridmoment vid öppning av dörren.	0 - 100%	**Max öppning vridmomentet** ställs in automatiskt av systemet i slutet av kalibrering till max värdet (100%). Vid lätta dörrar eller svåra att kontrollera kan det vara till nytta att minska detta värde.
Stängnings vridmoment	Max vridmoment vid stängning av dörren.	0 - 100%	**Max stängnings vridmomentet** ställs in automatiskt av systemet i slutet av kalibrering till max värdet (100%). Vid lätta dörrar eller svåra att kontrollera kan det vara till nytta att minska detta värde.
Hastighet	Hastigheten på dörren: snabbheten för att komma upp i max hastighet och till att bibehålla detta värde vid alla öppningar.	0 - 100%	Standardvärdet för denna parameter är 70%. Ju högre detta värde är desto mindre är den totala hastigheten eftersom dörren upprätthåller ett högt värde för hastigheten en längre tid. För högt värde på denna parameter kan orsaka att dörren "studsar", speciellt för tunga dörrar. (Se rörelse diagrammet nedan)

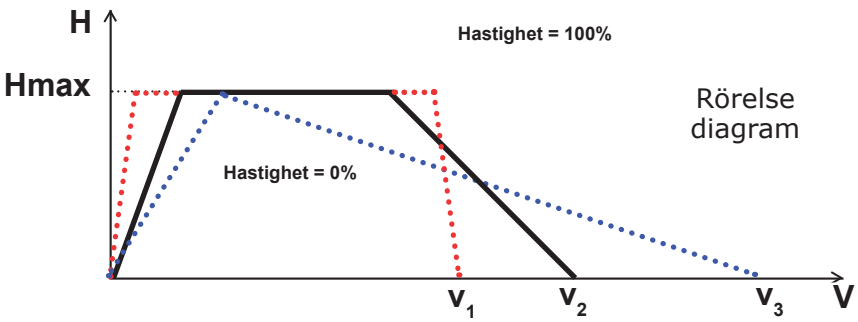

STEG IV: JUSTERINGAR (fortsättning)

Huvuduppgift	Beskrivning	Värde	Noteringar
Hindertyp	Kriterierna när automatiken upptäcker ett hinder/stop	B1 & B2	B1 och B2 är under grundläggande kriterier alltid aktiva
		B3 B4 B5 B3+B4 B3+B4+B5	B3 = Ingriper när hastigheten sjunker under 2/3 av den max hastighet som beräknats under kalibreringen. B4 = Ingriper om den ström som förbrukas överstiger 175% av den ström som förbrukas under det förinställda värdet. B5 = Ingriper om dörren trycks upp manuellt under stängningen.
		Bf	Bf = Hinder upptäckt av slavdörrblad i en dubbeldörr konfiguration
Reaktiv barriär	Ställer reaktionstiden för ett hinder	0,1 - 5 sec.	Använd UPP eller NED pilen för att justera tiden: ju högre värdet är ju längre skall dörren vara i kontakt mot hindret (mindre känslig) innan reaktion.**Standardvärde = 0,1 Sek.**

Efter installation av automatiken, kontrollera att det inte finns någon friktion eller obalans som kan aktivera hinderupptäckt. Vid hinder upptäckt utförs den avslutande cykeln i låg hastighet. Var försiktigt vid justering av dessa inställningar.

VARNING: Reaktionstider mer än 0,1 sek kan parera för ojämnheter i dörrmotstånd men minskar säkerheten och ökar slitaget på dörrautomatiken. Bör inte vara mer än 0,5 sek, men vi rekommenderar högst 0,3 sekunder.

STEG V : AVANCERADE INSTÄLLNINGAR

DIGIWAY PLUS är utrustad med många justerbara inställningar för att passa till olika typer av installationer.
I ***Huvudmenyn*** välj undermenyn ***Avanc. inst.*** för fler justeringsmöjligheter.

1) Avanc. inst.
Elslutbleck tid — Elslutbleck tid
||||||||||||||||.....0,5 SEK.

Det är möjligt att justera ”släpp” tiden på elslutblecket från 0,1 till 40 sek. för att passa olika funktioner. Använd UPP och NED knapparna för att öka eller minska värdet och bekräfta med OK.
Standardvärde = 0,5 Sek

2) Avanc. inst.
ELS avlast. tid. — ELS avlast. tid.
||||||||||||||||.....0,5 SEK

Elslutsblecks avlastningen, när det är aktiverat gör den så att automatiken drar dörren emot sig och på så sätt släpper spänningen på elslutblecket. Det är möjligt att justera tiden för denna åtgärd från 0,1 till 40 sek. för att passa olika funktioner. Använd UPP och NED knapparna för att öka eller minska värdet och bekräfta med OK.
Standardvärde = 0,5 Sek

3) Avanc. inst..
ELS avlast. vridmom. — ELS avlast. vridmom.
||||||||||||||||.....50%

Det är möjligt att anpassa vridmoment på motorn när Elslutblecks avlastningen används. Detta justeras beroende på det mekaniska motståndet på dörren.
Använd UPP och NED knapparna för att öka eller minska värdet och bekräfta med OK.
Standardvärde = 50%.

4) Avanc. inst..
Öpp. fördröjning — Öpp. fördröjning
||||||||||||||||.....0,5 SEK.

Det är möjligt att lägga till en kort startfördröjning på dörren till automatiken så att kolven kan dras helt tillbaka för att låsa upp dörren. Detta kan vara användbart när du använder motoriserade lås. Använd UPP och NED knapparna för att öka eller minska tiden och bekräfta med OK. Tiden kan vara mellan 0,1 till 40 sek.
Standardvärde = 0,5 Sek

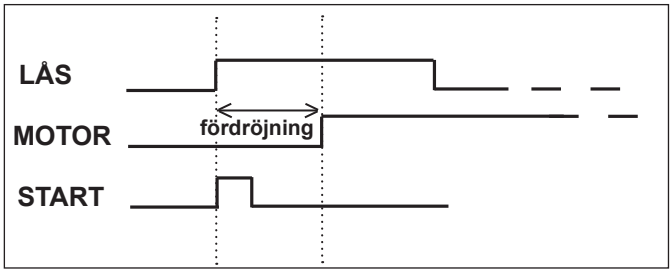

5) Avanc. inst.
Vinds. vridmom. — Vinds. vridmom.
||||||||||||||||.....50%

Det är möjligt att anpassa vridmoment på motorn när vindstopp är aktiverat. Detta gör det möjligt att ändra värdet på kraften som håller igen dörren vid vind. Använd UPP och NED knapparna för att öka eller minska värdet och bekräfta med OK.
Standardvärde = 50%.

STEG V : AVANCERADE INSTÄLLNINGAR (fortsättning)

6) Avanc. inst. Dynamisk paus — Dynamisk paus PÅ / AV

Dynamisk paus är en funktion som ökar den inställda hålltiden. När funktionen är aktiverad ger den en ökning på 1 sek varje gång som någon öppnar dörren i stängningsfasen eller om ett hinder upptäcks och återställs när dörren har gått en hel cykel. Bra funktion vid hög trafik, men kräver sensorer för en säker drift. Använd UPP och NED knapparna för att ändra värdet och bekräfta med OK.
Standardvärde = AV

7) Avanc. inst. Uteslut. FTC-S — FTC-S stop omr. |||||||||||||||.....000

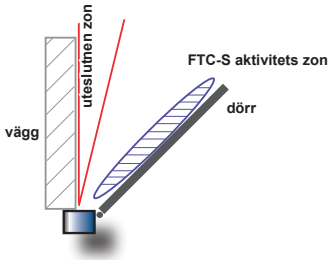

Om dörren är intill en vägg och använder en fotocell kan det vara bra att ta bort åtgärden för fotocellen när dörren är nära väggen så att ett fullständigt öppnande av dörren kan ske. Ställ in zon bredden i procent med UPP och NER knapparna för att öka eller minska värdet.
000 = Dörr öppen
100 = Dörr stängd
Exempel: Om du vill inaktivera fotocellen åtgärden när dörren är öppen på 80% av hela öppnandet, ange värdet till 20.
VARNING: Den bortagna zonen kan blir mycket farlig eftersom den inte skyddas!

8) Avanc. inst. Extra öppnings puls — Extra öppnings puls PÅ / AV

Det är möjligt att lägga till en högre **ÖPPNINGSKRAFT** för en kort tid för att kompensera eventuella motstånd eller obalans i dörrbladet. Aktivera (PÅ) eller Inaktivera (AV) med UPP eller NED knapparna och bekräfta med OK.
Standardvärde = AV

9) Avanc. inst. Extra Öppen vrid.m — Extra Öppen vrid.m |||||||||||||||.....50 %

Denna funktion gör det möjligt att att ändra kraften vid öppning för att kompensera obalans eller motstånd i dörrbladet. Ändra värdet genom att trycka på UPP eller NER knapparna och bekräfta med OK.
Standardvärde = 50%

10) Avanc. inst. Extra Öppen tid — Extra Öppen tid |||||||||||||||.....0 SEK.

Denna funktion gör det möjligt att ställa in tidslängden för extra pulsen vid öppning. Ändra värdet genom att trycka på UPP eller NER knapparna och bekräfta med OK.
Standardvärde = 0 SEK.

11) Avanc. inst. Extra Stängn. puls — Extra Stängn. puls PÅ / AV

Det är möjligt att lägga till en högre **STÄNGNINGSKRAFT** för att kompensera eventuella motstånd eller obalans i dörrbladet. Aktivera (PÅ) eller Inaktivera (AV) med UPP eller NED knapparna och bekräfta med OK.
Standardvärde = AV

12) Avanc. inst. Extra Stäng. vrid.m — Extra Stäng. vrid.m |||||||||||||||.....50 %

Denna funktion gör det möjligt att ändra kraften vid stängning för att kompensera obalans eller motstånd i dörrbladet. Öka hellre vridmomentet än stängningstiden för en smidigare drift. Ändra värdet genom att trycka på UPP eller NER knapparna och bekräfta med OK. **Standardvärde = 50%**

13) Avanc. inst. Extra Stäng. tid — Extra Stäng. tid |||||||||||||||.....0 SEK.

Denna funktion gör det möjligt att ställa in tidslängden för extra pulsen vid stängning Ändra värdet genom att trycka på UPP eller NER knapparna och bekräfta med OK. Ändra bara i specialfall då dörren blir trög i reaktionen. **Standardvärde = 0 SEK.**

14) Avanc. inst. Nödutrymning — Nödutr.besl. ar Dörr fri / Dörr öppen

När brandlarms funktionen är aktiverad är det möjligt att ställa in typ av reaktion på dörren vid bortfall av spänning (V+, V-).

- **Dörr fri** = Vid brandlarm och strömbortfall blir dörren FRI
- **Dörr öppen** = Vid brandlarm och strömbortfall öppnas dörren och stannar ÖPPEN tills spänningen återställs eller funktion BLIR inaktiverad/avstängd i menyn ***Konfiguration***.
- **Dörren stängd/låst** = Dörren är stängd och låst
- **Dörren stängd/olåst** = Dörren är stängd men upplåst

15) Avanc. inst. Max hinderförsök — Max hinderförsök |||||||||||||||||.....000

När dörren möter ett hinder öppnas den igen omedelbart och stängs sedan långsamt. Om hindret finns kvar vid nästa öppning/stängning är rörelsen långsam för att undvika kollision. Det är möjligt att ställa in max antal försök som ska göras innan den ska stanna och vänta på ett kommando. Ändra värdet (från **1** till **256)** med UPP och NED knapparna och bekräfta med OK. Värde 0 innebär ingen begränsning.
Standardvärde = 100 försök.

16) Avanc. inst. Påstängning — Påstängning Återöppna

Efter upptäckten av ett hinder under stängningen reagerar automatiken på olika sätt enligt följande inställningar

- **ÅTERÖPPNA: Dörren skall återöppnas och efter hålltidens stängas**
- **STOP & VÄNTA: Dörren stannar och efter hålltidens slut stängs dörren**
- **STOP: Dörren stannar: Väntar på ett kommando för att öppna och ytterligare kommando för att återstänga**

17) Närmande hastig. — Närmande hastig. |||||||||||||||||.....5

Det är möjligt att ändra ansats hastigheten under den sista biten av stängningen. Detta kan vara användbart om dörren stöter på något hinder/motstånd under den sista biten av stängningen.
Standardvärde = 5.

18) Hinder upptäckt — Hinder upptäckt % |||||||||||||||||.....2

Det är möjligt att ändra upptäckten av ett hinder/motstånd i slut-stängningen av dörren, om den upptäcker ett hinder försöker den stänga helt ändå.
Standardvärde = 2%

19) Avanc. inst. Min Öppn. hastighet — Min Öppn. hastighet |||||||||||||||||.....5

Det är möjligt att ändra närmande hastighet under **ÖPPNINGEN**.
Detta kan vara användbart om dörren finner viss friktion i den första öppnande rörelsen
Standardvärde = 5.

20) Avanc. inst. %Min Öppn.hastighet — %Min Öppn.hastighet |||||||||||||||||.....02%

Det är möjligt att ändra procentsatsen på en fullständig öppning varefter hastigheten hålls vid det inställda värdet med parametern " Min Öppn. Hastighet".
Standardvärde = 2%.

21) Avanc. inst. O.D. Cykel — O.D. Cykel: Snabbt

Det är möjligt att ställa in typen av cykel efter upptäckten av ett hinder:
SNABBT : Dörren håller en normal hastighet efter upptäckten av ett hinder
LÅNGSAMT : Dörren håller en långsam hastighet efter upptäckten av ett hinder.

22) Avanc. inst. Test FTC — AKTIVERAD / INAKTIVERAD

Det är möjligt att inaktivera testet för återöppna fotocell FTC (stängningssidan):
OBSERVERA!!: Om testet är INAKTIVERAT måste automatiken arbeta i låg energi läge. Annars fungerar den ej i enlighet med Standard EN16005

23) Avanc. inst. Test FTC-S — AKTIVERAD / INAKTIVERAD

Det är möjligt att inaktivera testet för stop fotocell FTC-S (öppningssidan):
OBSERVERA!!: Om testet är INAKTIVERAT måste automatiken arbeta i Låg Energi Läge. Annars fungerar den ej i enlighet med Standard EN16005.

24) Avanc. inst. Test FTC Failure — STOP / LÅG ENERGI

I händelse av fel på säkerhets fotocellerna FTC är det möjligt att ställa in driftläge:
STOP / rörelse i LÅG ENERGI

25) Avanc. inst. Test FTC-S Failure — STOP / LÅG ENERGI

I händelse av fel på säkerhets fotocellerna FTC-S är det möjligt att ställa in driftläge:
STOP / rörelse i LÅG ENERGI

26) Avanc. inst. LÅG ENERGI — Diameter (m) |||||||||||||||||.....1,2

Mjukvaran kalkylerar själv minsta öppnings/stängningstid i händelse av fel när LÅG ENERGi är valt. Ställ in diameter för dörrblad (i meter) och vikt (i kg).

27) Avanc. inst. LÅG ENERGI — Vikt (Kg) |||||||||||||||||.....120

Ställer in dörrens vikt i kg för att följa LÅG ENERGI kraven

FUNKTIONSHINDERINSTÄLLNINGAR

Om automatiken används för personer med funktionshinder. Då ska stängningskraften på dörrbladet kontrolleras och justeras. Justera ingående och utgående hastighet på dörren för att få följande tider

Dörrens bredd	Dörrens vikt				
	50 Kg	60 Kg	70 Kg	80 Kg	90 Kg
750 mm	3,0 s	3,1 s	3,2 s	3,3 s	3,5 s
850 mm	3,1 s	3,1 s	3,2 s	3,4 s	3,6 s
1000 mm	3,2 s	3,4 s	3,7 s	4,0 s	4,2 s
1200 mm	3,8 s	4,2 s	4,5 s	4,8 s	5,1 s

OBS 1 : Enligt förordningen, när den aktiveras för funktionshindrade (Se konfigurationsmenyn):

- Hålltiden måste vara minst 5 sek.
- Motorns vridmoment värde vid dörrbladet skall vara lägre än 67 N.
- Stängningstiden måste vara minst 1,5 sek.

Dessa inställningar kan ändras i menyn HUVUDFUNKTION.

OBS 2 : När funktionshinder läge är aktiverat, om dörren öppnas genom ett C-NO kommando på ingångarna 15-16, kommer den att stängas efter den utökade hålltidens slut. Om kommandot kommer från ingångarna (radar, push&go, fjärrkontroll), förblir hålltiden normal, men används D knappen på fjärrkontrollen som öppningskommando kommer den utökade hålltiden användas.

Varning: Om dörren ska användas för funktionshindrade måste den identifieras med rätt märkning/indikationer.

LÄGG TILL / TA BORT SÄNDARE

Enheten är utrustad med ett säkerhetsprotokoll: superhetherodyne AM mottagare med Keeloq® Hopping code. Genom sändare menyn är det möjligt att administrera minnet för mottagaren som kan lagra upp till 50 fjärrkontroller (TX).

Huvudmeny
Sändare meny

Sändare meny
Lägg till

Tryck sändare knapp
för lägga till

Att memorera en sändare: välj ***Lägg till*** i menyn ***Sändare Meny*** och tryck OK. I meddelandet ***Tryck Sändare knappen för lägga till***, tryck på knappen för den sändare som ska memoreras. Om allt är korrekt visas serienumret för sändaren på LCD skärmen. Om sändaren redan finns i minnet kommer följande meddelande visas: ***Sändare redan inlagd***.

Sändare meny
Ta bort

Tryck sändare knapp
för att ta bort

Vill du ta bort en sändare välj alternativet **Ta bort** från menyn ***Sändare Meny*** och tryck OK. När meddelandet ***Tryck Sändare knappen för att ta bort*** kommer upp, tryck på knappen på den sändare som ska tas bort. Om allt är korrekt kommer följande medelande att visas på LCD skärmen: Sändare Borttagen

Sändare meny
Ta bort alla

Ta bort allt
från databasen?

För att ta bort hela databasen välj alternativet **Ta bort alla** från menyn ***Sändare meny*** och tryck OK. När meddelandet ***Ta bort allt från databas kommer upp***, tryck på OK och minnet kommer att raderas helt.

OBSERVERA : *Att även 4-kanals sändare, som används för att navigera genom menyn, kommer att tas bort. Navigeringen är möjligt endast med knapparna på tangentbordet eller efter memorering av en ny 4-kanals sändare har installerats på första minnesplatsen.*

HUVUDMENYN INFORMATION

Information Display	Display läge är Expert / Normal

Det är möjligt att ändra informationen som visas på LCD skärmen till NORMAL eller EXPERT. I expertläget visas alla de viktigaste parametrarna enligt följande uppställning:

UPPSTÄLLNING I EXPERTLÄGE

M / S	o	O	c	C	B	1,2,3,4, f	b	s	M	i	I	U	J/E
Master / Slave	Öppning	Öppen	Stängning	Stängd	Hinder	Hinder typ	Starta om för hinder	Stopp	Motor	Öppnings styrka	Stängnings styrka	Elslut-bleck	ELS avlast-ning

FMoOcCBXbsMiIUJ
P=-000.0 V=-00.0

Händelse	
F	Forward / Öppna
R	Reverse / Stäng
K	Brake / Broms
I	Idle / Klar

Position (+/-)	Hastighet: rpm/10
P	H

Information SW Tillverkning	WadoPlus v2.0a gg/mmm/aaaa

Programversion och datum

Information Räknare	N° cykler 00000

Räknaren loggar varje enskild öppning/stängning av dörren. Användbar vid serviceunderhåll och garantifrågor.

HUVUDMENYN FABRIKSÅTERSTÄLLNING

Om inställningarna av parametrarna misslyckats, är det möjligt att återfå fabriksinställningarna med hjälp av undermenyn ***Fabriks inst.*** i ***Huvudmenyn***. Efter genomförandet av denna funktion, kommer alla parametrar återställas till fabrikens värde. Se varje funktion för standard värderna.

Huvudmeny Fabriks inst.	Återställning fabriksinst.

Är du säker?

Tryck OK för att fortsätta eller ESC för att avsluta utan någon åtgärd.

När återställning av systemet till fabriksinställningarna är gjord, kan automatiken köra dörren men utan att använda värderna som beräknades under Steg III dörrkalibrering. För att komma tillbaka till föregående driftläge är det nödvändigt att göra Steg III igen. Dörr gränserna/inställningarna (Dörr stängd och Dörr öppen) förblir desamma. Fjärrkontrolls minnet är totalt rensat.

HUVUDMENYN SYSTEMÅTERSTÄLLNING

Det är möjligt att ge en återställning av systemet, vilket motsvarar en "power off + power-on", som finns i ***Huvudmenyn*** under ***System åters.*** När systemet återställs visar LCD skärmen mjukvara informationen, parametrar tillstånden och fria minnes platser för sändare. Denna funktion ändrar inte värdet av parameter utom (I och i) som kommer att beräknas om under de kommande två cykler.

Huvudmeny System åters.	Bekräfta System åters.

Är du säker?

KONFIGURATION DUBBELDÖRR

Detta avsnitt gäller båda DWPDx (dubbeldörrsautomatik) och DWPSx (singeldörrsautomatik).
För typen DWPDx, som har en central profil, är det nödvändigt att sätta en bottenplatta som säkerställer att alla sido- och mitten plattorna överensstämmer med varandra till skillnad från enkeldörrsautomatikens ordinarie bottenplatta. Följ instruktionerna nedan för mekanisk infästning av profilerna (Mekanisk infästning).
Vid användning av 2 enkeldörrars automatik typ DWPS102X för att göra en dubbeldörr, gör en mekanisk infästning genom att följa det standard förfarandet för varje enskild dörr.

MEKANISK INFÄSTNING DUBBELDÖRRAR

1. Fastsättning av monteringsplatta

- Hitta den bäst lämpade platsen för centrala bottenplattan, centrera den i mitten av dubbeldörrarna;
- Märk ut hålen för pluggarna/skruvarna;
- Borra hålen och sätt i pluggarna;
- Dra strömförsörjningskabeln genom hålet i mitten av bottenplattan;
- Fäst den centrala bottenplattan med hjälp av skruvarna och pluggarna som medföljer. Mycket viktigt med horisontalläget.

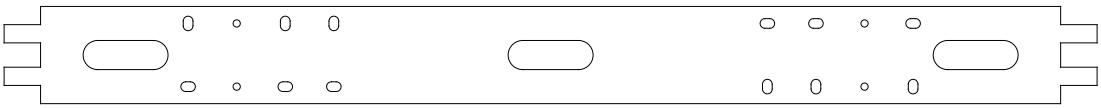

- Koppla ihop sidplattorna med den centrala bottenplattan på varje sida och hitta de ovala hålen.
- Borra hålen och sätt i pluggarna. Tänk på att huvudarmen vid stängd dörr skall vara i max 90 ° vinkel till dörrbladet;
- Sätt fast sidplattorna med de medföljande skruvarna.

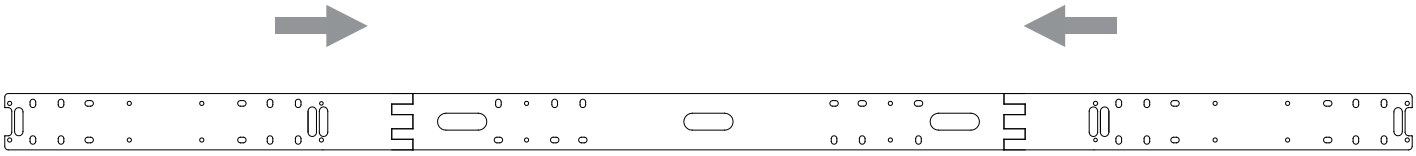

2. Fastsättning av centralprofilen

Sätt ihop sidplattorna med den centrala montageplattan. Använd de fyra skruvar (M6x14) som medföljer

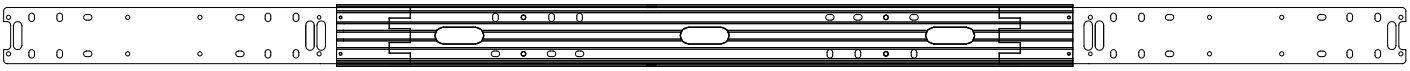

3. Montering av automatiken

Sätt fast varje automatik med de sex skruvar (M6x14) som tillhandahålls.

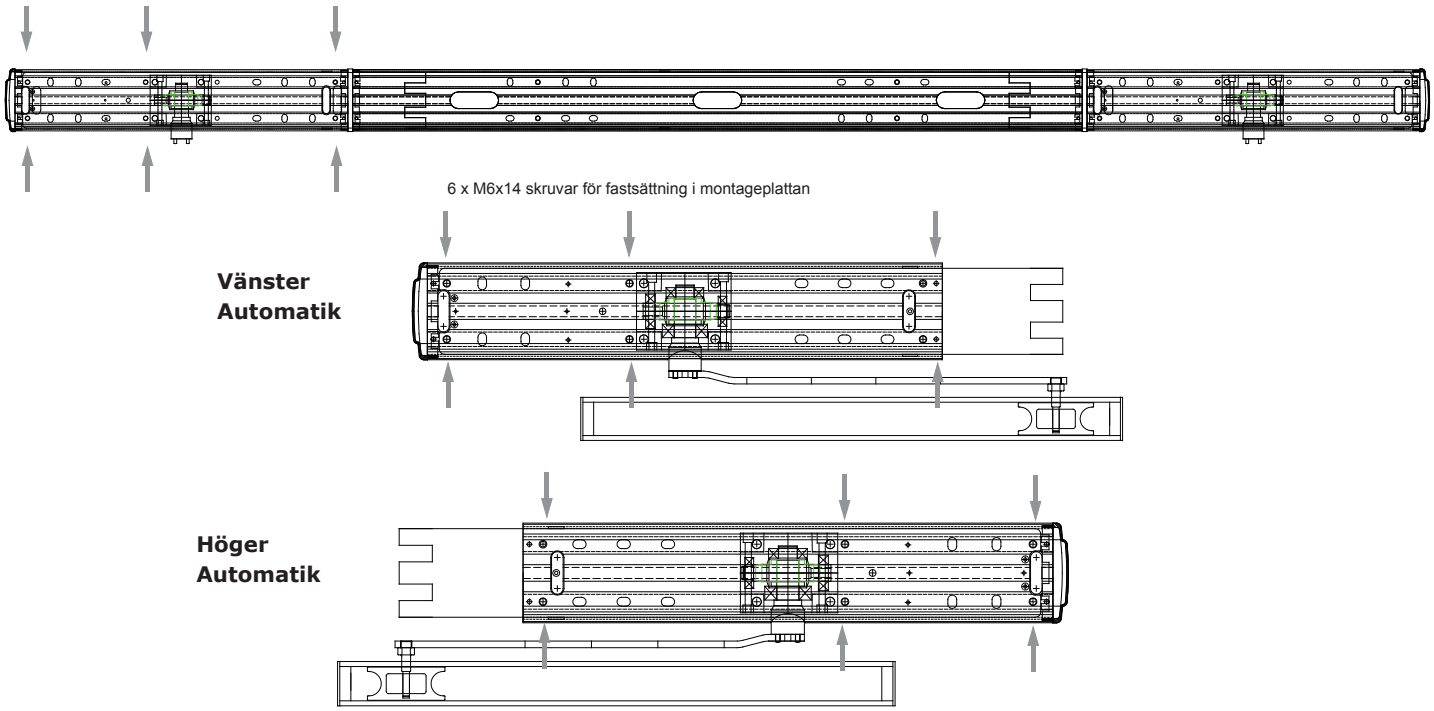

4. Montering av glidarmen (inåtgående dörrar)

- Fäst de två armarna på motoraxeln med de medföljande skruvarna M6x12
- Skjut in glidblocket i skenan och sätt fast änd pluggarna
- Sätt driftsättaren i läge 0 och flytta dörren för att hitta den bästa positionen för dörr skenan
- Fäst skenan på dörrarna med de fyra medföljande skruvarna

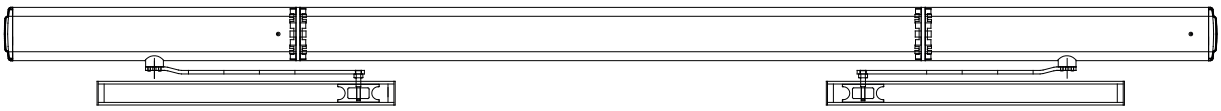

5. Montering av vridarm (utåtgående dörrar)

- Fäst de två ledade/vridarmarna på motoraxeln med skruvarna M6x12 som medföljer
- Håll dörrfästet mot dörren
- Fäst fästet med de två medföljande skruvarna.

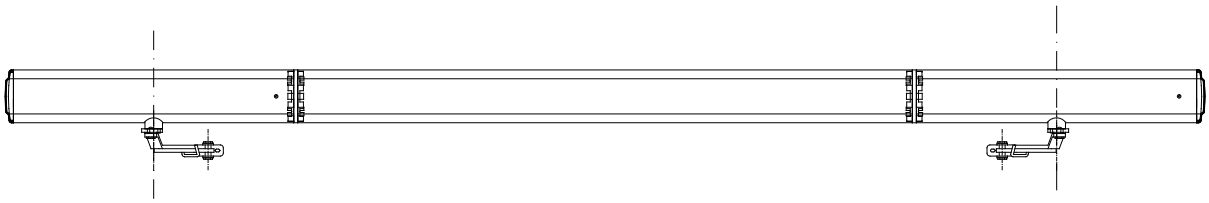

6. Mekanisk kontroll

- Flytta driftsättaren till läge 0 och kontrollera rörligheten vid öppning och stängning.

Utbudet av automatiker för dubbeldörr beskrivs i följande tabell

Dubbeldörr totala bred	Dörr bredd	Prod. namn Vikarm	Prod. namn Glidarm	Prod. namn Universal
1600 mm	70 - 80 mm	DWPD10216ACD	DWPD10216SCD	DWPD10216UCD
1700 mm	81 - 85 mm	DWPD10217ACD	DWPD10217SCD	DWPD10217UCD
1800 mm	86 - 90 mm	DWPD10218ACD	DWPD10218SCD	DWPD10218UCD
1900 mm	91 - 95 mm	DWPD10219ACD	DWPD10219SCD	DWPD10219UCD
2000 mm	96 - 100 mm	DWPD10220ACD	DWPD10220SCD	DWPD10220UCD

Varje automatik av typ DWPDx med central profil levereras med en synkroniseringskabel (DWPCS).
Det är också möjligt att använda två enkeldörr enheter (DWPS102x) för att automatisera en dubbel dörr med synkronisering.
Vid en enkeldörrs synkronisering krävs synkroniseringskabeln DWPCS (tillval).
Kabeln är terminerad med två speciella 3-vägs kontakter och måste sättas i motsvarande plint som finns under styrkortet på enheten (se bilden nedan).

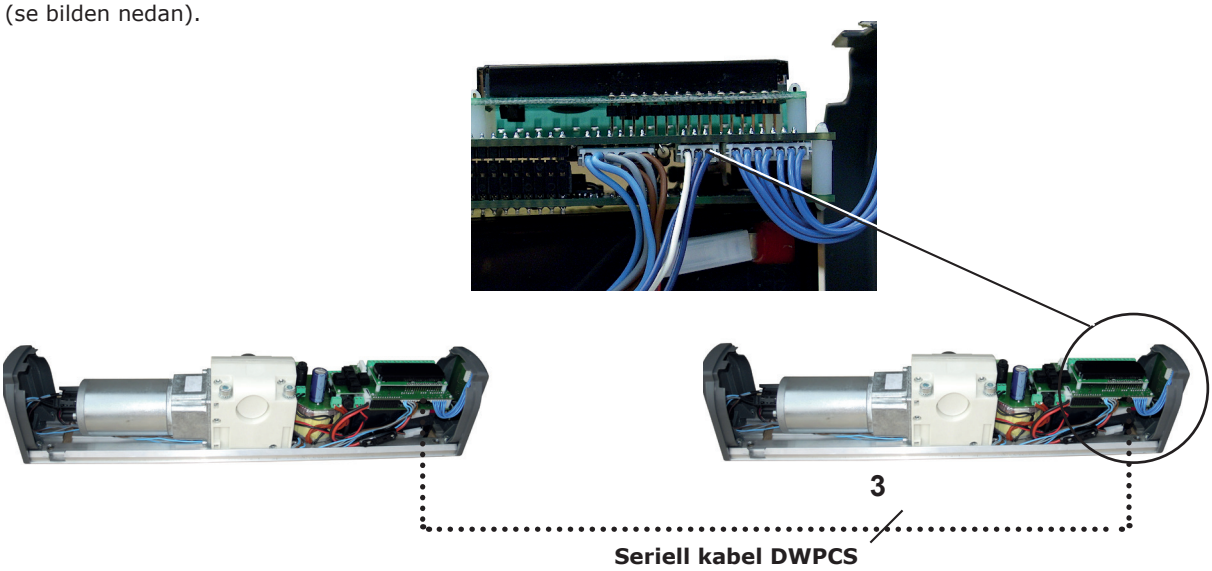

1) Anslut automatiken med hänvisning till kopplings schemat för enkeldörr.

VARNING: i dubbeldörr läge, med dörrblads överlappning är det mycket viktigt att identifiera vilken typ av enhet det är.

- **MASTER** Enheten (huvudenheten) den som öppnar först och stänger sist
- **SLAV** Enheten som öppnar sist och stänger först

2) Anslut IR, Dag / Natt brytarna till den enhet som identifieras som MASTER

3) Kontakter N/C för säkerhetsanordningar (fotoceller) kan anslutas på två sätt:
- Anslut fotoceller kontakter till kontakterna 5,6,7 för motsvarande enhets styrkort.
- Gör en seriell koppling, anslut fotocellerna till terminalerna 5,6,7 på masterenheten och gör en brygga till kontakterna 5,6,7 på slavenheten.

4) Anslut elslutblecket till MASTER enheten.

5) På slavenhet memorera **endast** 4-kanals fjärrkontroll för att navigera slavenhets menyn.
På masterenheten memorera navigering sändaren och alla andra sändare som används för att öppna dörren.

OBSERVERA: ***Memorera INTE samma 4-kanals sändare på båda enheterna!***

DRIFTSÄTTNING OCH SYNKRONISERING AV DUBBELDÖRRAR

Följ instruktionerna nedan för både två enkel automatiker (DWPSx) och för en dubbeldörrs automatik (DWPDx).
Driftsättningen kan bara slutföras om de mekaniska och elektriska installationerna har utförts.

1. Ställ driftsättaren på "0" på båda enheterna.

2. Öppna MASTER dörren helt och lämna den öppen.
Stäng SLAV dörren.
Kontrollera att säkerhets ingångarna (kontakterna 5-6-7) för slavenheten har en brygga eller anslutning till motsvarande säkerhets kontakter (FTC och FTC-S) och att lysdioderna L2 och L3 lyser med ett fast sken.

3. Använd tangentbordet på kortet eller 4-kanals sändare för slavenheten och sätt den tillfälligt som enkel dörr [standardvärde]

4. Gör en **FULLSTÄNDIG** dörrkalibrering på **SLAVENHETEN**, motsvarande Steg III på sidan 16 i denna manual.
Slutför kalibreringen och håll dörren stängd.

5. Stäng MASTER dörren.
Kontrollera att säkerhets ingångar (kontakterna 5-6-7) på masterenheten har en brygga eller anslutning till motsvarande säkerhet kontakter (FTC och FTC-S) och att lysdioderna L2 och L3 lyser med ett fast sken.

6. Använd tangentbordet på kortet eller 4-kanals sändare för MASTER enheten och sätt MASTER enheten tillfälligt som enkel dörr [standardvärde] **OBS:** MASTER är huvudenheten för dubbeldörren: All IR och andra apparater ska anslutas till denna enhet.

7. Gör en **FULLSTÄNDIG** dörrkalibrering på **MASTERENHETEN**, motsvarande Steg III på sidan 16 i denna manual.
Slutför kalibreringen och håll dörren stängd.

8. Öppna Masterenheten och slavenheten. Ställ DÖRR LÄGES POS.: Det är den punkt (om dörrbladet överlappar varandra) där de två bladen är fria att öppna och stänga utan någon inblandning.

9. Ställ in värdet på 25 (fabriksinställning) för båda bladen. Vid behov öka värdet: Högre värden fördröjer stängning av Master blad som startar och stoppar och inväntar Slav.

10. Gå in i ***Konfigurations*** menyn för slavenheten och ställ följande parametrar:

Antal dörrar	**= Två dörrar**
2 DÖRR ÖVERLAPP	**= PÅ** (bara om det finns överlapp)
Dörr typ	**= SLAV**

11. Gå in i ***Konfigurations*** menyn för masterenheten och ställ följande parametrar:

Antal dörrar	**= Två dörrar**
2 Dörr överlapp	**= PÅ** (bara om det finns överlapp)
Dörr typ	**= MASTER**

12. Ställ båda driftsättarna i läge "I": de två dörrarna stängs mycket långsamt.
Förfarandet/driftsättningen är klar.

HUR MAN ÖPPNAR EN ELLER BÅDA DÖRRARNA

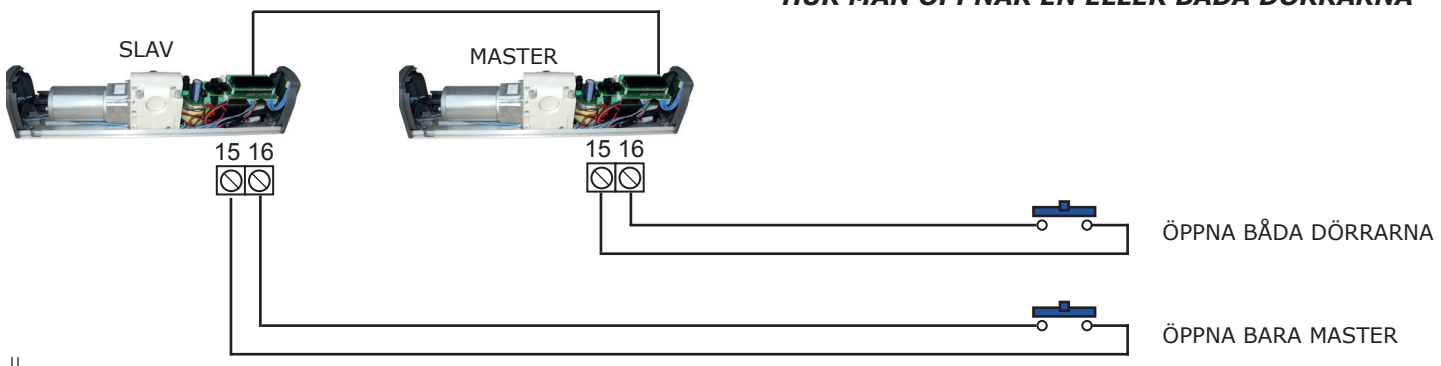

UNDERHÅLL OCH SKÖTSEL

En dörrmiljö som använder en DIGIWAY PLUS behöver regelbunden kontroll (minst var 12 månad) enligt följande punkter:

1) Kontrollera dörrens balansering och gångjärnens funktionalitet

2) Vid **GLIDARM**:
   - 2A) Kontrollera att glidskenan sitter fast ordentligt i dörrbladet och är horisontellt monterad
   - 2B) Kontrollera flytet i glidskenan
   - 2C) Kontrollera drivaxelbulten på huvudarmen
   - 2D) Kontrollera hållbarheten i länkarmen (solidity of the driving pins)
   - 2E) Eventuell rengöring av skenan

3) Vid **VRIDARM**:
   - 3A) Kontrollera dörrfästet på dörren
   - 3B) Kontrollera funktionen i vinkelfästet
   - 3C) Kontrollera drivaxelbulten på huvudarmen
   - 3D) Kontrollera hållbarheten i ledarmen och länkarmen (två M5 x 12 skruvar)

4) Kontrollera infästningen av automatiken mot monteringsplattan och även mot väggen

5) Kontrollera om det finns slitage runt dörrbladet och dess foder

6) Kontrollera funktionerna hos kringutrustning (radar, elslutbleck eller magnet)

7) Vid par-/dubbeldörr med överlappande funktion, kontrollera synkroniseringen av de två dörrbladen

8) Eventuellt byte av batteri, om lysdioden indikerar ett byte.

ANVÄNDARINSTRUKTIONER

Om dörren fungerar ordentligt lyser ledlampan med ett FAST GRÖNT SKEN

HUR MAN ÖPPNAR DÖRREN

Enligt den kringutrustning som är installerad kan dörren öppnas av följande enheter:

- ÖPPNAKNAPP
- FJÄRRKONTROLL
- RADAR (INTERN / EXTERN)
- MANUELLT TRYCK PÅ DÖRREN FÖR ATT ÖPPNA ELLER STÄNGA

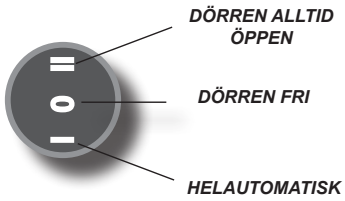

HUR MAN SÄTTER DÖRREN I AUTOMATISKT LÄGE
Flytta den externa switchen till läge I---> Ledlampan lyser GRÖNT

HUR MAN SÄTTER DÖRREN ALLTID ÖPPEN
Flytta den externa switchen till läge II ---> Ledlampan lyser ORANGE

HUR MAN SÄTTER DÖRREN I FRILÄGE
Flytta den externa switchen till läge 0 --> Ledlampan släckt

HUR MAN SÄTTER DÖRREN I NATTLÄGE (när det är inkopplat)
Flytta den externa switchen till NATT---> Ledlampan BLINKAR ORANGE

BATTERIDRIFT
Ledlampan BLINKAR GRÖNT

Tillverkad av
CDVI Wireless S.p.A
Via Piave, 23
I-31020 S.Pietro di Feletto (TV)
ITALY

CDVI Group
FRANCE (Headquarters)
Phone: +33 (0) 1 48 91 01 02

CDVI FRANCE + EXPORT
+33 (0) 1 48 91 01 02
www.cdvi.com

CDVI AMERICAS [CANADA - USA]
+1 (450) 682 7945
www.cdvi.ca

CDVI BENELUX [BELGIUM - NETHERLANDS - LUXEMBOURG]
+32 (0) 56 73 93 00
www.cdvibenelux.com

CDVI GERMANY
+49 (0) 175 2932 901
www.cdvi.de

CDVI TAIWAN
+886 (0) 42471 2188
www.cdvichina.cn

CDVI SUISSE
+41 (0) 21 882 18 41
www.cdvi.ch

CDVI CHINA
+86 (0) 10 84606132/82
www.cdvichina.cn

CDVI IBÉRICA [SPAIN - PORTUGAL]
+34 (0) 935 390 966
www.cdviberica.com

CDVI ITALIA
+39 (0) 321 90 573
www.cdvi.it

CDVI WIRELESS
+39 (0) 438 450860
www.erone.com

CDVI MAROC
+212 (0) 5 22 48 09 40
www.cdvi.ma

CDVI NORDICS [SWEDEN - DENMARK - NORWAY - FINLAND]
+46 (0) 31 760 19 30
www.cdvi.se

CDVI UK [UNITED KINGDOM - IRELAND]
+44 (0) 1628 531300
www.cdvi.co.uk

CDVI POLSKA
+48 (0) 12 659 23 44
www.cdvi.com.pl

All the information contained within this document (pictures, drawings, features, specifications and dimensions) could be perceptibly different and can be changed without prior notice.