SmartCell

Hurtigstart-vejledning

©2024 EMS Ltd. Alle rettigheder forbeholdes.

MK274-0001-07 (Udgave 4) 08/02/2024 AJM

Indhold

Introduktion	3
Vigtige noter	3
Oversigt over systemopsætning	4
Hvad er der i boksen	6
Funktioner på kontrolpanelet	7
Fjernelse af sidedæksel	7
Åbn panel	8
Valgfri dørfjernelse	8
Kabelindgang	9
Fastgør panel til væg	9
Panelledninger	10
Monter lågen igen	12
Tilslut backupbatteri	12
Fjern 3 V batteristrop	13
Påfør strøm	13
Ingeniørmenuindgang	14
Indstil tid & dato	15
Installer enheder	16
Tilføj enheder til system	17
Enhedsattributter	18
Enhedsplaceringstekst	20
Tekstindtastning	21
Gruppetekst	22
Lydgiver-toner	23
Sådan slettes enheder	25
Indstil outputs	26
SmartCell Services-konfig.	26
Enhedssignalniveauer	31
Testenheder	32
Tillykke	33
Systemvedligeholdelse	33
Ofte stillede spørgsmål	34
Fejlfinding	35

©2024 EMS Ltd. Alle rettigheder forbeholdes.

Introduktion

Denne hurtigstart-vejledning viser dig, hvordan du opretter et komplet SmartCell-system med standard global lydgiver- og outputdrift. For avanceret programmering henvises til 'SmartCell-programmeringsvejledning' *(TSD155)*.

Bemærk: Der er 3 metoder til at tilføje (programmerings) enheder til kontrolpanelet. Denne hurtigstart-vejledning dækker metoden til at tilføje enheder via opstart. Se programmeringsvejledningen for yderligere information.

Vigtige noter

Installationen skal udføres i henhold til de gældende lokale installationsbestemmelser, og den skal udføres af en faguddannet person.

Vælg altid en passende enhedstype til applikationen som vist i lokal praksis, eller som anbefalet af en kvalificeret fagmand.

De procedurer, der er anført i denne installationsvejledning, skal følges nøje.

SmartCell-enheder indeholder elektronik, der kan være udsat for skade ved elektrostatisk udladning (ESD). Tag passende sikkerhedsforanstaltninger ved håndtering af printplader.

For at sikre korrekt drift skal produkter bruges inden for de specificerede miljøforhold.

©2024 EMS Ltd. Alle rettigheder forbeholdes.

Oversigt over systemopsætning

Trin 1
Opsæt SmartCell-kontrolpanelet.

Trin 2
Log på enheder, der kræves til installationen - Røgdetektorer, varmedetektorer, opkaldspunkter, lydgivere og input-/outputenheder mv.

Indtast tekst for enheds- og gruppeplacering.

Bemærk: Hvis enheder og grupper ikke er programmeret med brugerdefineret tekstmærkning, vises standardtekst. F.eks.

```
G01 A04      SABOTAGE
Lydsiver-detektor
ID:001234
                 Vis>
```

Eksempelenhedsfejl med standard enhedstekst:

```
GRUPPER I BRAND   01
01: Gruppe 1
                 Vis>
```

Eksempel brandhændelse med standard gruppetekst:

Trin 3
Tildel enheder til grupper i overensstemmelse med lokale praksisregler. Som minimum skal alle enheder tildeles gruppe 1.

Bemærk: De tilsvarende gruppe-LED på panelet tændes automatisk lyse ved en brandalarmstilstand, når enheder tildeles til gruppe 1-16.

Trin 4
Skift standardindstillinger for enheden, hvis det kræves i overensstemmelse med lokale regler for praksis eller som professionelt anbefales.

Trin 5
Opret forbindelse til SmartCell Services *(hvis nødvendigt)*.

©2024 EMS Ltd. Alle rettigheder forbeholdes.

Trin 6
Kontrollér, at alle enhedssignalstyrkerne er angivet som 'GODT'.

Trin 7
Test hver enhed for korrekt betjening ved hjælp af passende testudstyr.

Bemærk: Alle enheder med lyd og ensartede lydgivere aktiveres automatisk, når en enhed er i alarm, medmindre brugeren programmerer.

Trin 8
Test systemet ugentligt i overensstemmelse med lokale regler.

Trin 9
Vedligehold systemet i overensstemmelse med lokale retningslinjer og fabrikantens anbefalinger.

©2024 EMS Ltd. Alle rettigheder forbeholdes.

Hvad er der i boksen

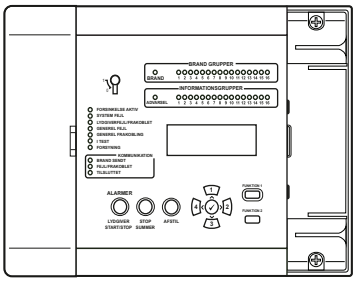

SmartCell-kon-
trolpanel

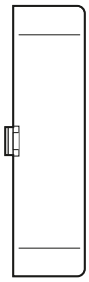

Højre
sidedæksel

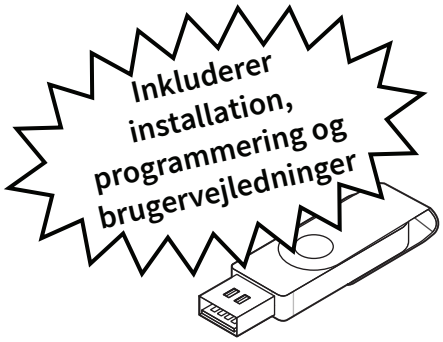

USB-mediepind

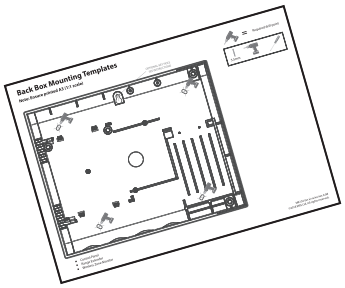

Fastgørelsesskabelon
til kontrolpanel

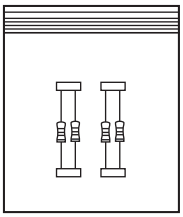

Modstand-
spakke

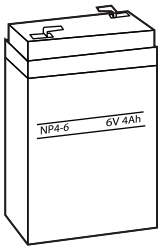

6 V 4 Ah
batteri *

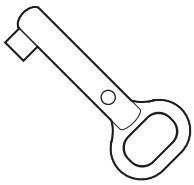

Tilkobl
nøgle

Unbrakonøgle

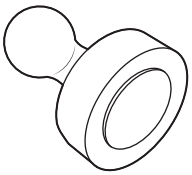

Log på-magnet

* *Kun 230 V AC-paneler.*

©2024 EMS Ltd. Alle rettigheder forbeholdes.

Kontrolpanelfunktioner

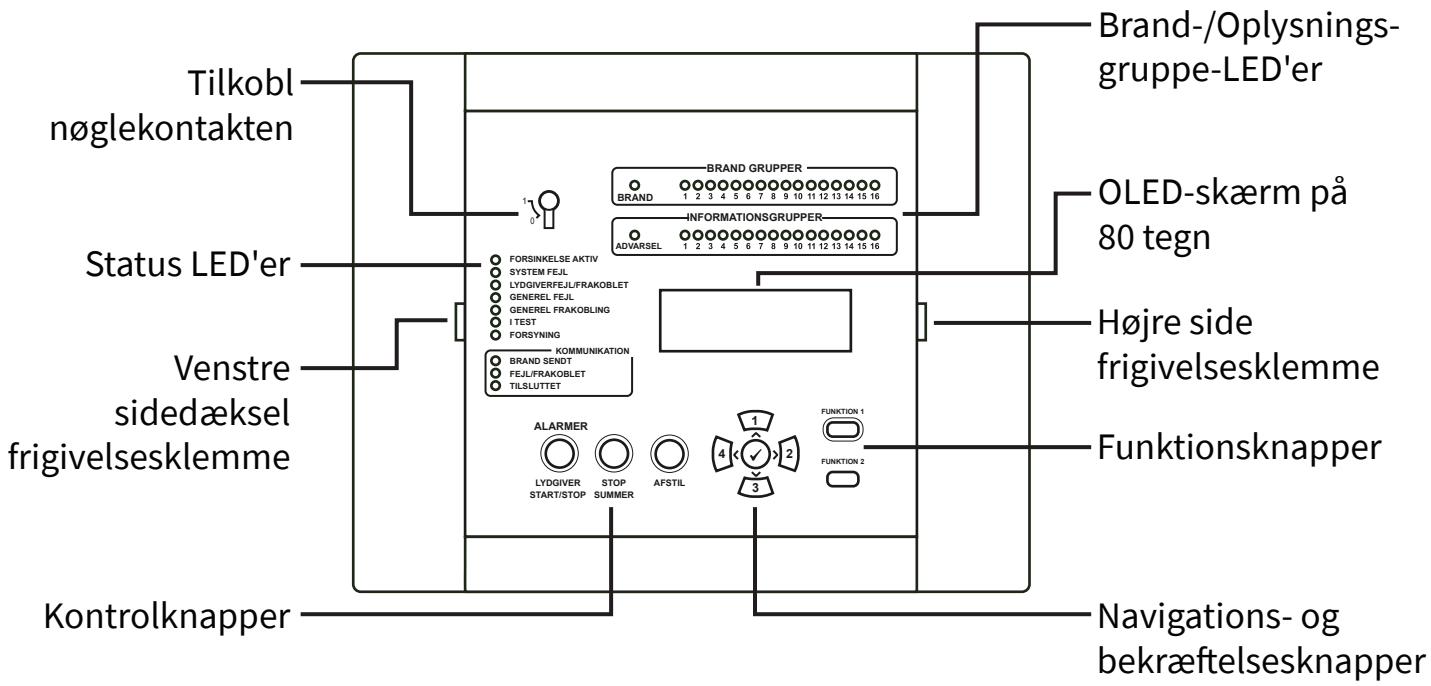

Fjernelse af sidedækslet

Følgende trin illustrerer, hvordan du fjerner sidedækslerne:

1.

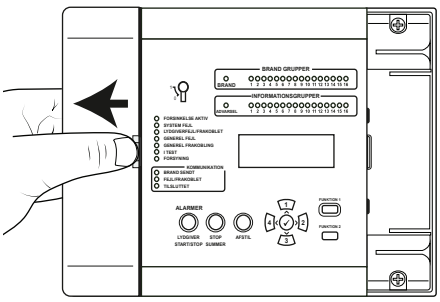

Skub sidedækslet sidelæns, hvilket skaber et hul som vist.

2.

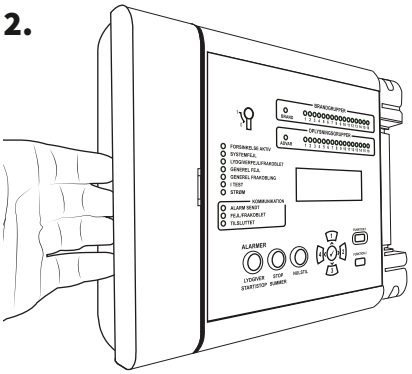

Placer fingrene bag dækslets udragende kant.

3.

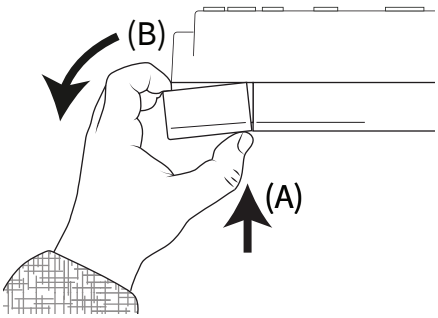

Tryk på dækslets udløserklips med tommelfingeren (A), og drej sidevæggen mod uret (B) samtidigt, *som det ses oven over*, for at fjerne dækslet.

©2024 EMS Ltd. Alle rettigheder forbeholdes.

Åbn panel

1. Afklip sidepanelet.

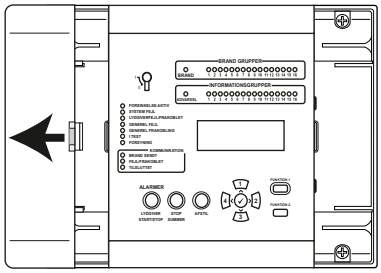

Se afsnittet "Fjernelse af sidedæksel" *(side 7)* for detaljer.

2. Løsn skruerne.

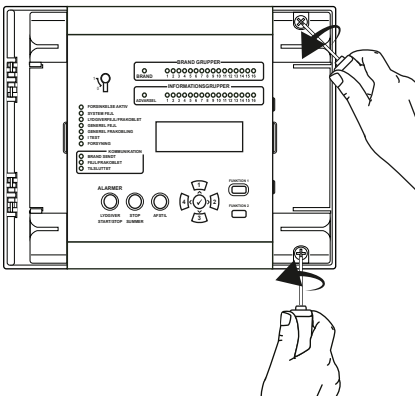

3. Åben dør.

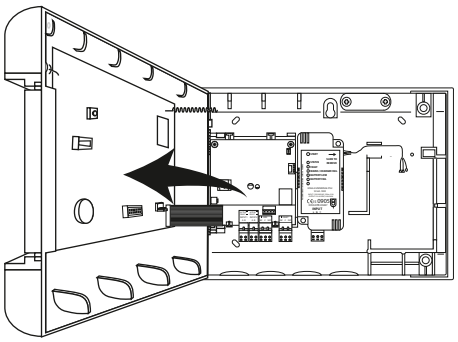

230 V AC-variant vist

Valgfri dørfjernelse

Afbryd båndkablet, drej og slip dørhængslerne.

1.

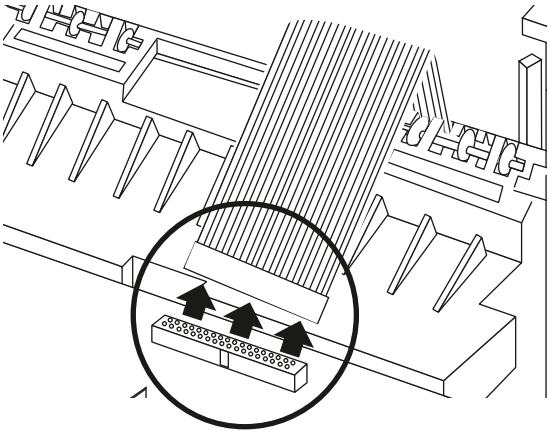

2.

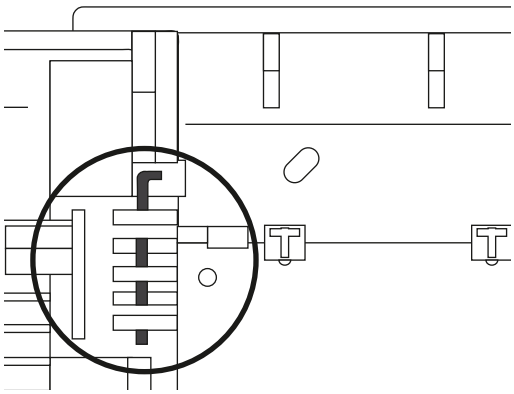

3.

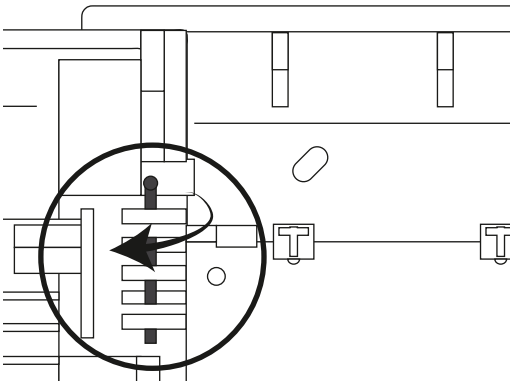

4.

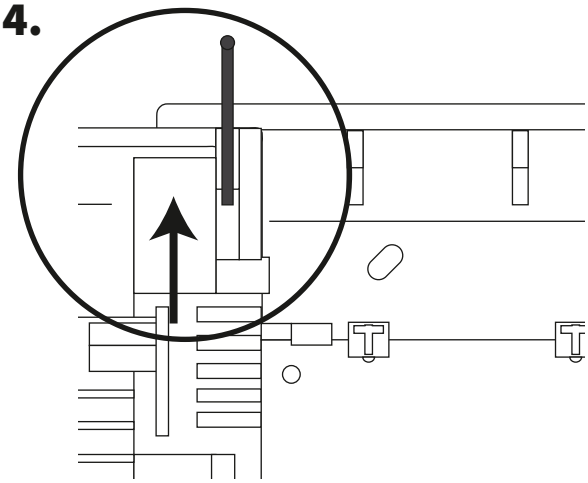

©2024 EMS Ltd. Alle rettigheder forbeholdes.

Kabelindgang

Vælg kabelindgangspunkter efter behov, inden montering på væggen.

Set bagfra

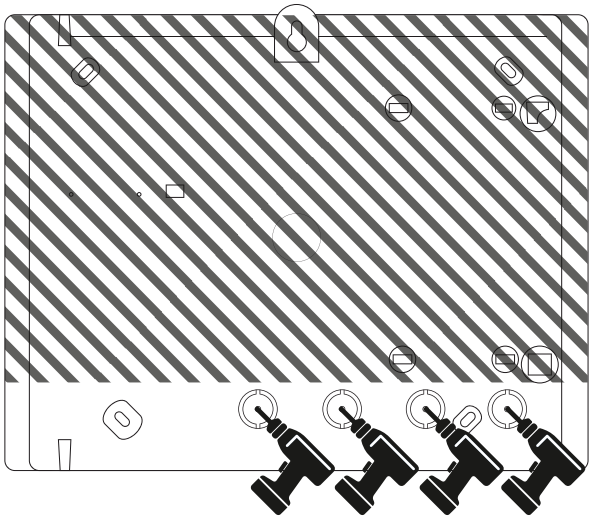

INGEN KABELADGANG I TOPPEN AF ENHEDEN!

= Tilgængeligt adgangspunkt

Set nedefra

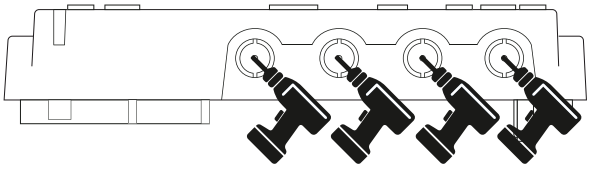

Fastgør panel til væg

Nøglehul

Vaterpas

Fastgørelses-positioner

Fastgørelses-positioner

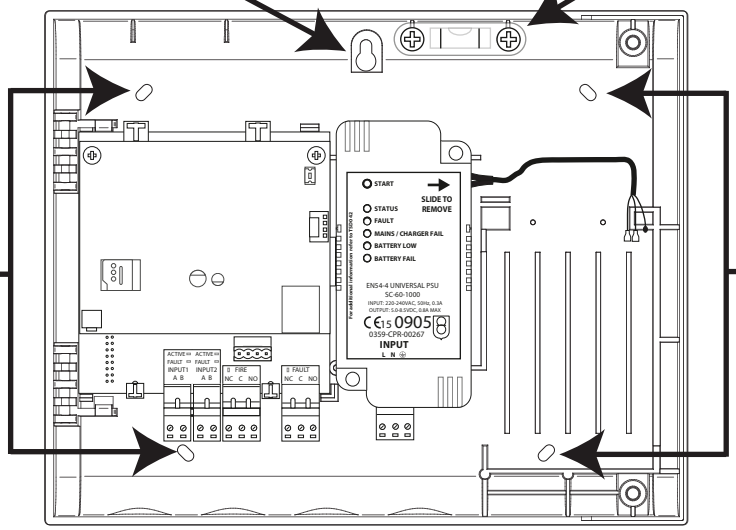

Bemærk: Den medfølgende monteringsskabelon kan bruges til at bore fastgørelsespositionerne.

©2024 EMS Ltd. Alle rettigheder forbeholdes.

Panelledninger

Bemærk: Fuldstændige oplysninger om ledningsføring i panelet findes i 'Installationsvejledning til SmartCell-kontrolpanel' *(TSD120)*.

Input- og outputforbindelser:

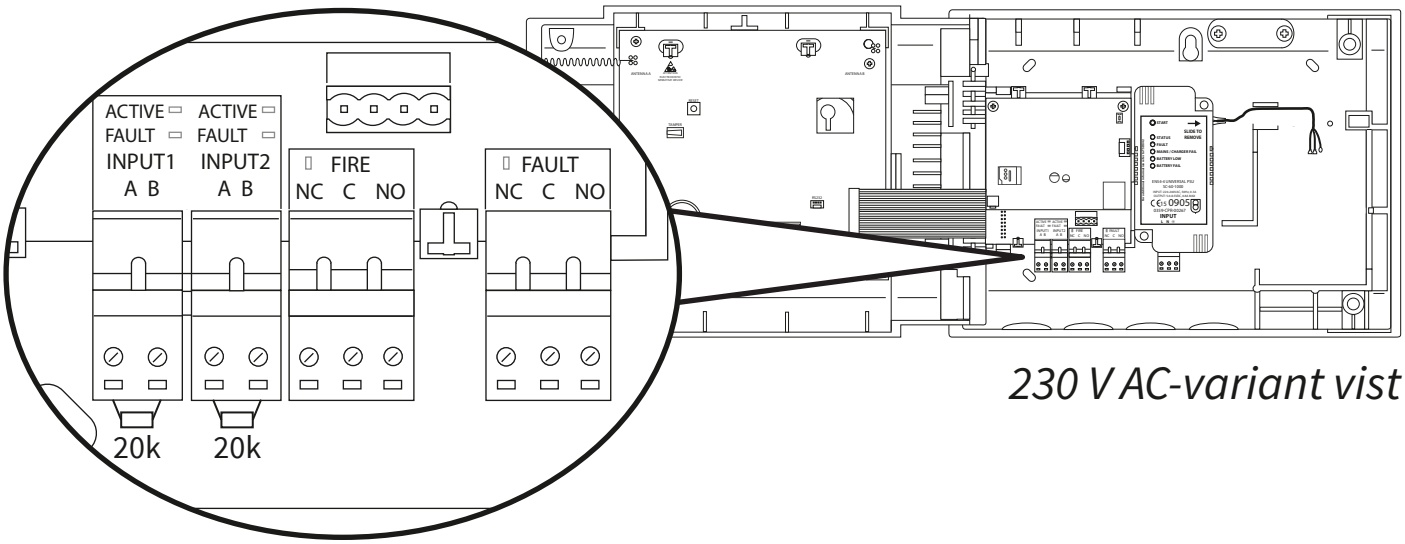

230 V AC-variant vist

Der er to indgange (sorte stik), et brandoutput (rødt stik) og et fejloutput (orange stik) til rådighed. Tilslut efter behov.

Internetforbindelse*:

Panelet kan være internetforbundet til kommunikation med et alarmmodtagelsescenter (ARC) eller til SmartCell-tjenester.
Foretag ethernet- og/eller 3G-forbindelser efter behov:

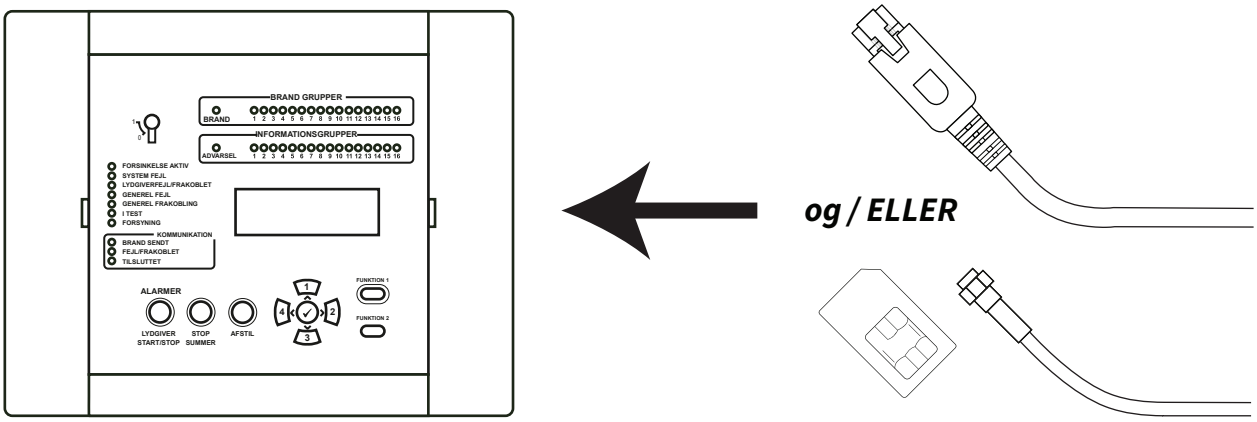

** Kræver kommunikationsmodul*

©2024 EMS Ltd. Alle rettigheder forbeholdes.

Panelledninger fortsat

Foretag strømforbindelser:

Kun 230 V AC-paneler.

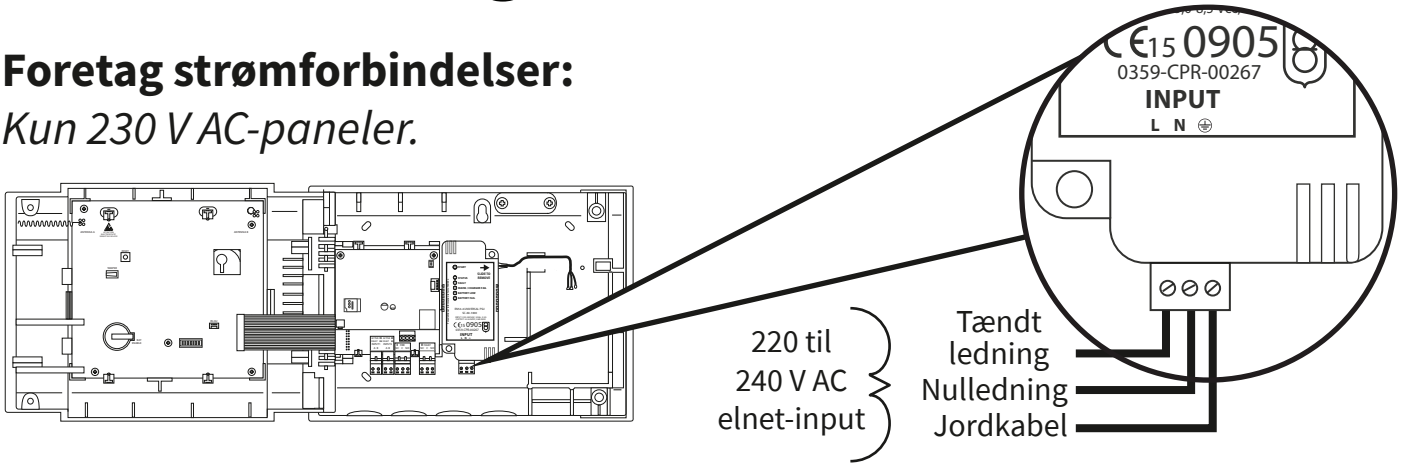

Lav 24 V DC-strømforbindelser:

Kun 24 V DC-paneler.

24 V DC SmartCell-kontrolpanelet er designet til at blive drevet fra 2 x 24 V DC-strømkilder for at opfylde landespecifikke krav.

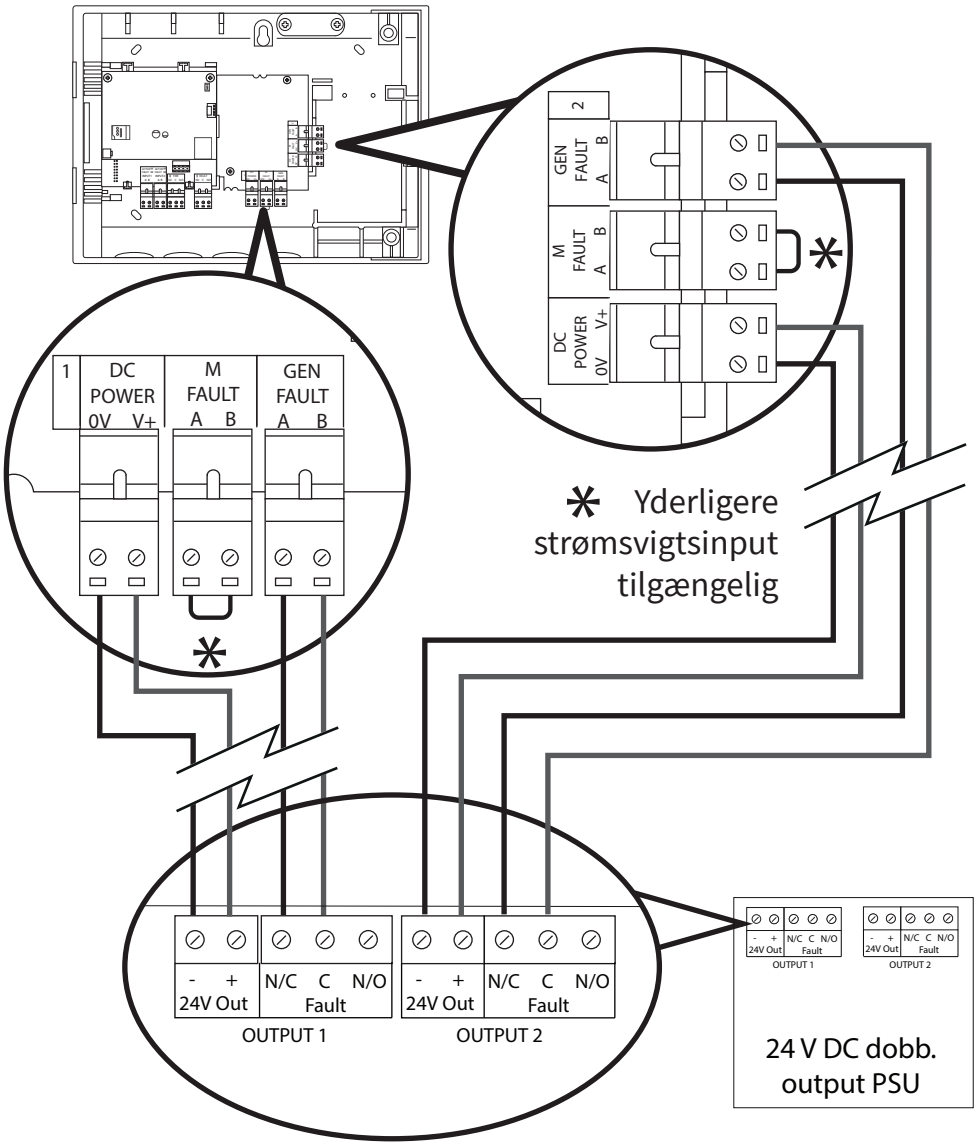

- Tilslut begge strømindgange.
- Der er også generelle fejlindgange (GEN FAULT) og elnetfejl (M FAULT) til rådighed.
- Fejlindgangene er spændingsfrie.
- Hvis der ikke bruges en fejlindgang (GEN FAULT eller M FAULT), skal du lade forbindelsen være monteret fra fabrikken.

©2024 EMS Ltd. Alle rettigheder forbeholdes.

Monter døren igen

Tilslut båndkablet igen, og sæt dørhængslerne på plads igen.

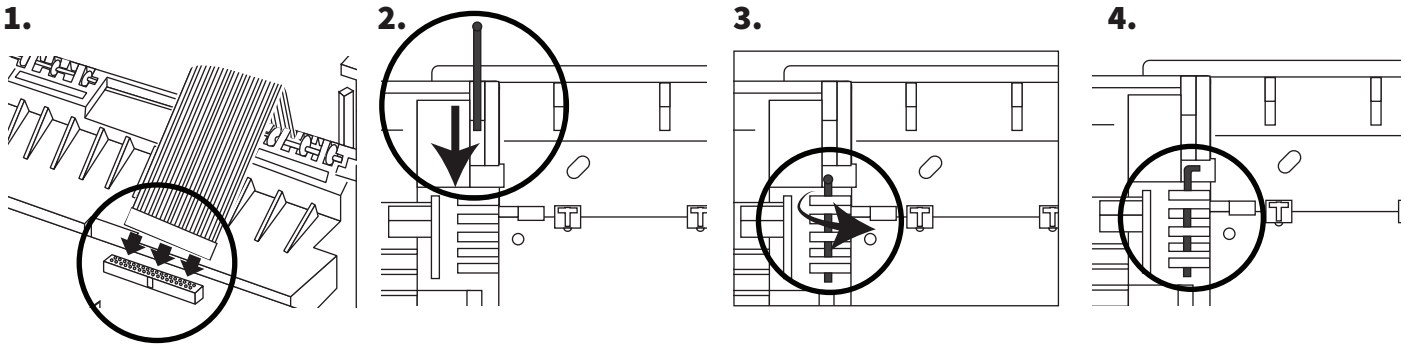

Tilslut backup-batteriet.

Kun 230 V AC-paneler.

Advarsel

Vær opmærksom på batteriernes polaritet!

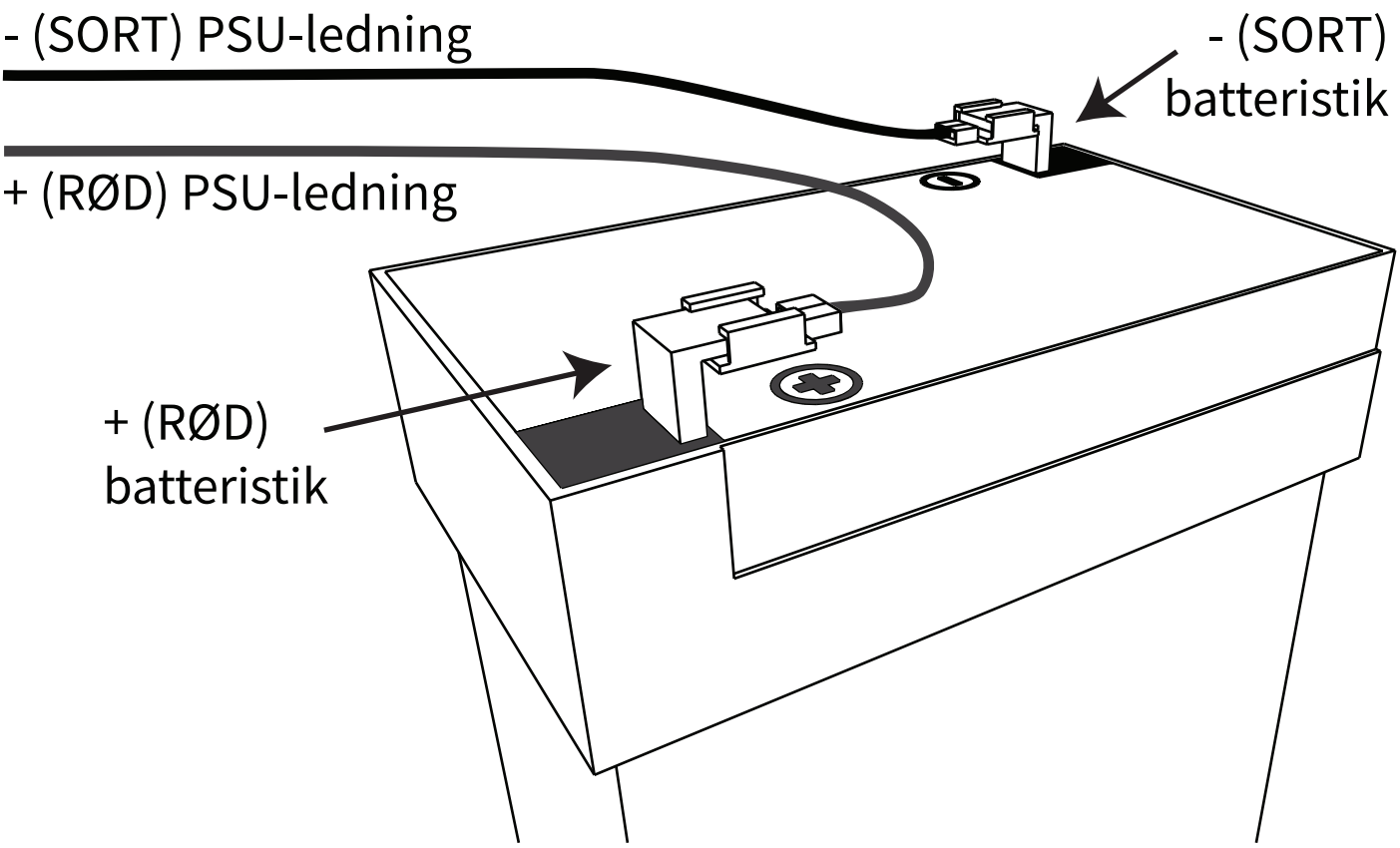

©2024 EMS Ltd. Alle rettigheder forbeholdes.

Fjern 3V batteristrop.

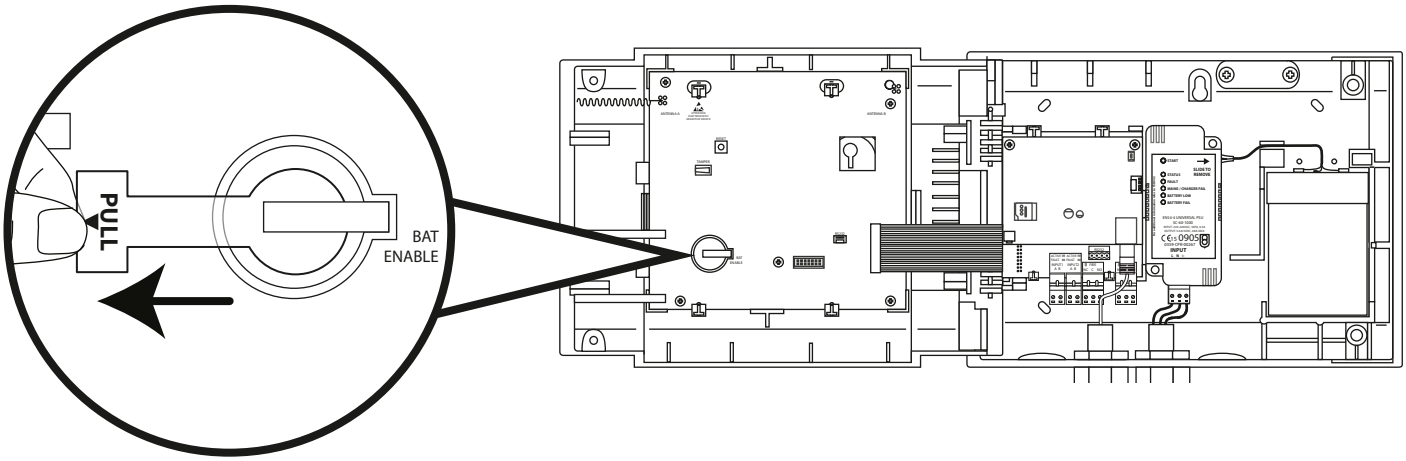

Anvend strøm

Strømforsyningen til kontrolpanelet kan nu tændes.

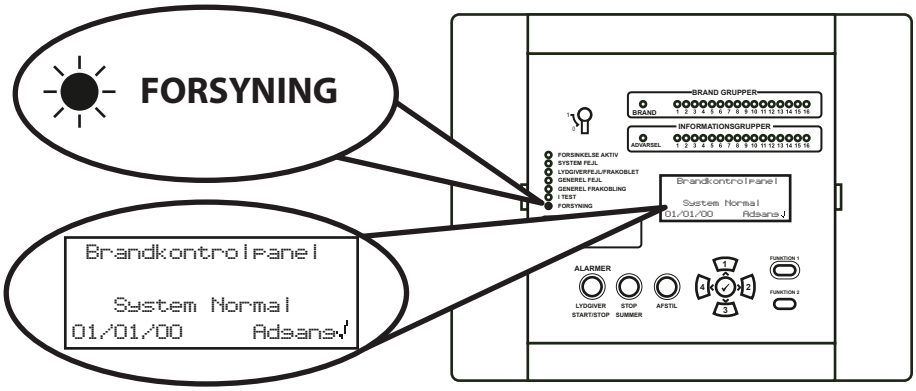

Bemærk: Hvis strømforsyningen ikke er tilgængelig på dette tidspunkt, kan kontrolpanelet midlertidigt blive drevet af backup-batteriet.

For at opnå dette skal du blot trykke på PSU'ens START-knap.

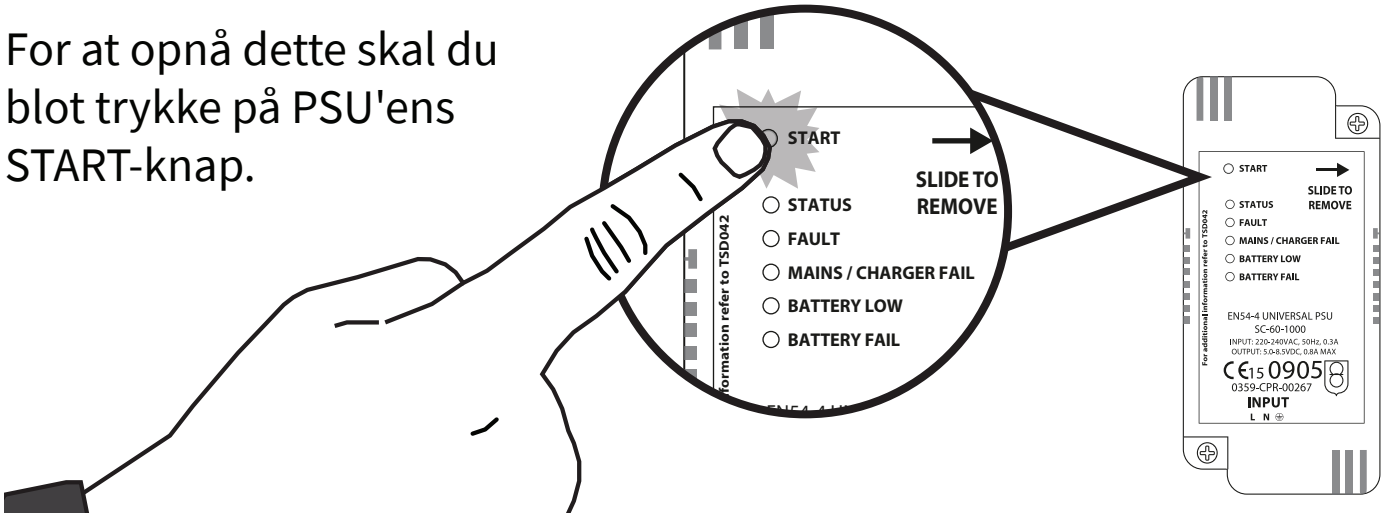

Indgang ingeniørmenu

Følgende trin er nødvendige for at få adgang til ingeniørmenuen *(adgangsniveau 3)*.

Med SmartCell-kontrolpanelet i dets normale tilstand *(tast i tilkobling FRA-position)*, vises skærmen:

```
  Brandkontrolpanel

    System Normal
14:18          Adgang√
```

Tryk på ✓ -knappen, og skærmen vil vise:

```
For adgang
Indtast PIN:_

Tryk √ for at gemme
```

Indtast ingeniørens PIN-kode *(standard '333333')*, og tryk derefter på ✓-knappen for at bekræfte. Skærmen vil vise:

```
* Velkomsttjeneste *
  Adgangsniveau 3
  Nu tilgængelig
Alle knapper aktive
```

Efterfulgt af:

```
→Se system status
 Tilkoble/frakobling
 Vedligehold/Test
 Enhedsindstilling ◇
```

Alle ingeniørmenuer er nu tilgængelige. Du kan nu:

- Indstil tid & dato
- Programenheder til systemet
- Tildel enheder til grupper
- Indtast enheds- og gruppetekst
- Konfigurer enheder, dvs. enhedens følsomheder, lydgiver-toner osv.

©2024 EMS Ltd. Alle rettigheder forbeholdes.

Indstil tid & dato

Fra adgangsniveau 3 *(som tidligere vist på side 14)*, tryk på 3 -knappen, indtil skærmen viser:

```
→Central information
 Vælg sprog
 Fabriksadgang
 Rapporter          ⇕
```

Tryk på ✓ -knappen, og skærmen vil vise:

```
→Adgangskoder
 Central Muligheder
 System Muligheder
 Kommunikation      ⇕
```

Tryk en gang på 3 -knappen. Skærmen vil vise:

```
 Adgangskoder
→Central Muligheder
 System Muligheder
 Kommunikation      ⇕
```

Tryk på ✓ -knappen, og skærmen vil vise:

```
→Indstil tid & dato
 Lampe/Summer test
 Central Summer
 Forplade tekst     ⇕
```

Tryk på ✓ -knappen, og skærmen vil vise:

```
→??: ??            TID
 ??/??/??         DATO
 DD/MM/ÅÅ       FORMAT
Tryk ✓ for at vælge
```

For at ændre tiden, tryk på ✓ -knappen, og skærmen vil vise:
Følgende knapper er nødvendige for at indstille tiden:

```
→??: ??            TID

Rediger ⇕ ✓ for valg
```

Knap(per)	Handling
1 3	Øger og reducerer den valgte værdi.
4 2	Flytter markøren mellem time- og minutvalg.
✓	Gemmer ændringerne og vender tilbage til den foregående skærm.

⚠ Bemærk: Den samme proces bruges til at ændre datoen.

©2024 EMS Ltd. Alle rettigheder forbeholdes.

Installer enheder

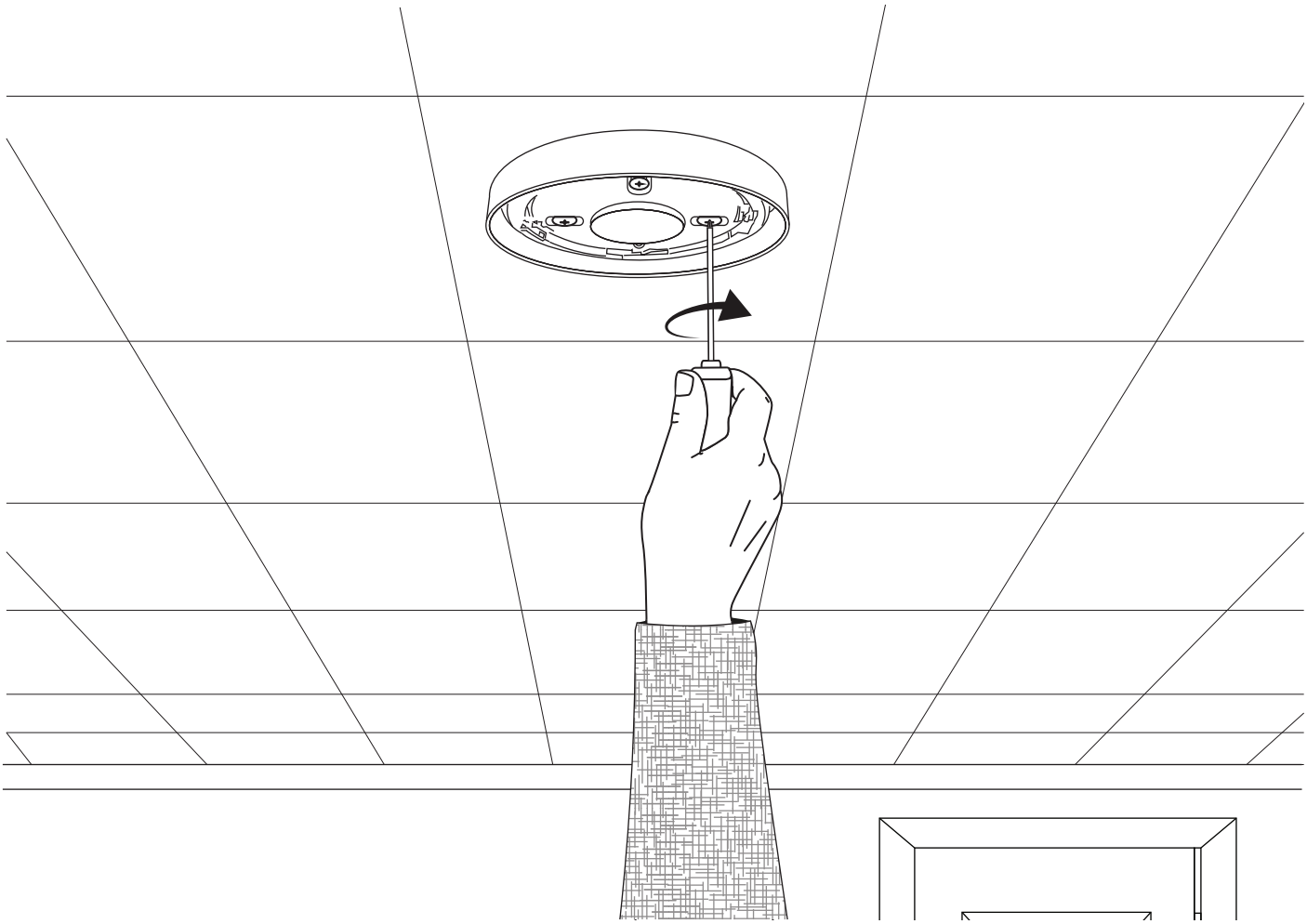

Bemærk: Se den pågældende enheds installationsvejledning for yderligere oplysninger.

©2024 EMS Ltd. Alle rettigheder forbeholdes.

Tilføj enheder til system

Fra adgangsniveau 3 *(som tidligere vist på side 14)*, tryk på 3 -knappen, indtil skærmen viser:

```
 Se system status
 Tilkoble/frakobling
 Vedligehold/Test
→Enhedsindstilling ⇕
```

Tryk på ✓ -knappen, og skærmen vil vise:

```
→Tilføj ny enhed
 Fjern enhed
 Rediger indstilling
 Enhedsgruppetekst ⇕
```

Tryk på ✓ -knappen, og så vil skærmen vise*:

```
→Ved central
 Ved enhedsplacering
 Indstilling enheder
                    ⇕
```

Tryk på ✓ -knappen, og skærmen vil vise:

```
  Indsæt batterier
     i enheden
        NU
```

Indsæt enhedens batterier, og skærmen ændres for at vise:

```
BRAND TYPE?
Lydgiver-detektor
ID:001234
✓ Tilføj      <Afslut
```

Kontroller, at enhedens identifikation på skærmen passer til enhedens identifikation, der er vist på stregkodemærkatet. Tryk på ✓ for at bekræfte eller på 4 for at annullere. Har du accepteret, viser skærmen:

```
Ny Brand enhed
tilføjet med
ID:001234
Gruppe 00 Adresse 01
```

Efterfulgt af:
Fortsæt med at tilføje nye enheder (ved at indsætte batterier, eller tryk på 4 , indtil frontskærmen vises).

```
Tilføj anden enhed


✓ Fortsæt    < Afbryd
```

* Se "SmartCell-programmeringsvejledning" (TSD155) for alternative programmeringsmetoder.

©2024 EMS Ltd. Alle rettigheder forbeholdes.

Enhedsattributter

Fra adgangsniveau 3 *(som tidligere vist på side 14)*, tryk på 3 -knappen, indtil skærmen viser:

```
 Se system status
 Tilkoble/frakobling
 Vedligehold/Test
→Enhedsindstilling ⇕
```

Tryk på ✓ -knappen, og skærmen vil vise:

```
→Tilføj ny enhed
 Fjern enhed
 Rediger indstilling
 Enhedsgruppetekst ⇕
```

Tryk på 3 -knappen, indtil skærmen viser:

```
 Tilføj ny enhed
 Fjern enhed
→Rediger indstilling
 Enhedsgruppetekst ⇕
```

Tryk på ✓ -knappen, og skærmen vil vise:
Bemærk: Tryk på 3 for at ændre typen.

```
→Brandenheder
 Oplysningsenheder
 Panel I/O-enh.
                   ⇕
```

Tryk på ✓ -knappen, og skærmen vil vise:

```
A01          ID:001234
Lydgiver-detektor
ID:001234
Enheder ⇕  Ændring >
```

Tryk på 3 -knappen, indtil den enhed, der skal konfigureres, vises. Tryk på ✓ -knappen og skærmen vil vise:

```
A03          ID:001236
Lydgiver-detektor
Flash-ID: 001236
Enheder ⇕  Ændring >
```

Tryk på ✓ -knappen, og skærmen vil vise:

```
→Tekstbeskrivelse
 GRP Detaljer-  G00
 Detekterings- dobb.
 Røgsensor-  normal⇕
```

Tilgængelige indstillinger for hver enhedstype vises på næste side.

©2024 EMS Ltd. Alle rettigheder forbeholdes.

Menuvalg	Tilgængelige muligheder
Tekstbeskrivelse	Se afsnittet 'Enhedsplaceringstekst' på næste side.
GRP Detaljer	***Tildeling af enhedsgruppe.*** Gruppen er som standard 0. Det anbefales dog, at enheder tildeles grupper. Gruppe 0-enheder er ikke inkluderet i frakoblinger og vil altid fungere som standard.
Detektering	Detekteringsvalg af 'Dobb.' (røg og varme), 'Kun røg' eller 'Kun varme'.
Røgføler	Røgfølsomhed, valg af; 'Normal* † ' og 'Normal + AVF'. AVF-indstillingen tillader yderligere verifikation af alarmtilstanden før rapportering.
Varmesensor	Varmefølsomhed, valg af; '58 °C Statisk * † ', '58 °C ROR *', '72 °C Statisk * ', '72 °C ROR*'.
Overvågning	Denne mulighed gør det muligt at registrere frigivelse af SmartDoor-stemplet i hændelsesloggen. Standard er 'ON'.
Indikation	Denne funktion forbinder fjernindikatorer til at følge detektoraktivering, enten: 'Efter enhed' eller 'Efter zone'. Standard er 'FRA'.
Signalsti	Tillader kommunikation direkte til kontrolpanelet eller via en områdeudvider, hvis det er tilgængeligt.
Lydniveau	Tillader enhedens lydgiver niveauerne; 'Høj' eller 'Lav'.
Egen lydg. tone	Når den er tilkoblet, lyder enheden efter lokal alarmdetektering, mens trådløs kommunikation med kontrolpanelet går tabt.
Lyd/visuel	Tillader valg af; lydgiverenhed og flash, kun lydgiver og kun flash.
Output 1 FRA	Vælg at slukke for enhedens 'Output 1', når enten 'lydløs'- eller 'AFSTIL'-knappen trykkes ned.
Output 2 FRA	Vælg at slukke for enhedens 'Output 2', når enten 'lydløs'- eller 'AFSTIL'-knappen trykkes ned.

**Godkendte EN54 følsomheder* *† Standard dobb. følsomheder*

©2024 EMS Ltd. Alle rettigheder forbeholdes.

Enhedsplaceringstekst

Fra adgangsniveau 3 *(som tidligere vist på side 14)*, tryk på 3 -knappen, indtil skærmen viser:

```
 Se system status
 Tilkoble/frakobling
 Vedligehold/Test
→Enhedsindstilling ⇕
```

Tryk på ✓ -knappen, og skærmen vil vise:

```
→Tilføj ny enhed
 Fjern enhed
 Rediger indstilling
 Enhedsgruppetekst ⇕
```

Tryk på 3 -knappen, indtil skærmen viser:

```
 Tilføj ny enhed
 Fjern enhed
→Rediger indstilling
 Enhedsgruppetekst ⇕
```

Tryk på ✓ -knappen, og skærmen vil vise:
Bemærk: Tryk på 3 for at ændre typen.

```
→Brandenheder
 Oplysningsenheder
 Panel I/O-enh.
                   ⇕
```

Tryk på ✓ -knappen, og skærmen viser den første enhed, der er logget på systemet:

```
A01          ID:001234
Lydgiver-detektor
ID:001234
Enheder ⇕  Ændring >
```

Tryk på 3 -knappen for at rulle gennem enhederne, indtil den ønskede enhed vises. Tryk på ✓ -knappen:

Tryk på ✓ -knappen, og skærmen vil vise:

```
→Tekstbeskrivelse
 GRP Detaljer-  GOO
 Detektering- Dobb.
 Røgsensor-  normal⇕
```

Tryk på ✓ -knappen, og skærmen vil vise:

```
Røgdetektor
ID:001234

F1 ABC    F2 Slet
```

Se afsnittet 'Tekstindtastning' på næste side.

©2024 EMS Ltd. Alle rettigheder forbeholdes.

Tekstindtastning

Følgende knapper er påkrævet for at indtaste nye tekstbeskrivelser:

Knap	Handling
1	Flytter det valgte tegn igennem alfabetet (fremad), et tegn ad gangen.
3	Flytter det valgte tegn igennem alfabetet (baglæns), et tegn ad gangen.
4	Flytter markøren (valgt tegn) til venstre, et tegn ad gangen.
2	Flytter markøren (valgt tegn) til højre, et tegn ad gangen.
FUNKTION 1	Bruges til at skifte tegnindtastningsformat mellem; store bogstaver, små bogstaver og nummer.
FUNKTION 2	Giver en slettefunktion; tryk for at slette enkelte bogstaver, eller tryk og hold for at slette al tekst.
✓	Afslutter den aktuelle skærm. Brugeren bliver spurgt, om ændringerne skal gemmes (✓-knap for ja og 4 -knap for nej).

©2024 EMS Ltd. Alle rettigheder forbeholdes.

Gruppetekst

Fra adgangsniveau 3 *(som tidligere vist på side 14)*, tryk på 3 -knappen, indtil skærmen viser:

```
 Se system status
 Tilkoble/frakobling
 Vedligehold/Test
→Enhedsindstilling ⇕
```

Tryk på ✓ -knappen, og skærmen vil vise:

```
→Tilføj ny enhed
 Fjern enhed
 Rediger indstilling
 Enhedsgruppetekst ⇕
```

Tryk på 3 -knappen, indtil skærmen viser:

```
 Tilføj ny enhed
 Fjern enhed
 Rediger indstilling
→Enhedsgruppetekst ⇕
```

Tryk på ✓ -knappen, og skærmen vil vise:

```
→Brandgrupper
 Informationsgrupper
                    ⇕
```

Tryk på ✓ -knappen, og skærmen vil vise:

```
→00:Gruppe 00
 01:Gruppe 01
 02:Gruppe 02
Rediger ⇕ √ for ads.
```

Tryk på 3 -knappen, indtil den → er ved siden af den gruppe, der skal gentekstes:

```
 00:Gruppe 00
→01:Gruppe 01
 02:Gruppe 02
Rediger ⇕ √ for ads.
```

Tryk på ✓ -knappen, og skærmen vil vise:

```
Gruppe 01

F1 ABC        F2 Slet
```

Se afsnittet 'Tekstindtastning' *(side 21)* for detaljer.

©2024 EMS Ltd. Alle rettigheder forbeholdes.

Lydgivertoner

Standardbrandtonen er TONE 5. Tilgængelige toner vises på næste side. Følg nedenstående trin for at ændre brand- eller informationstonen:

Fra adgangsniveau 3 *(som tidligere vist på side 14)*, tryk på 3 -knappen, indtil skærmen viser:

```
→Central information
 Vælg sprog
 Fabriksadgang
 Rapporter          ⇕
```

Tryk på ✓ -knappen, og skærmen vil vise:

```
→Adgangskoder
 Central Muligheder
 System Muligheder
 Kommunikation      ⇕
```

Tryk på 3 -knappen, indtil skærmen viser:

```
 Adgangskoder
 Central Muligheder
→System Muligheder
 Kommunikation      ⇕
```

Tryk på ✓ -knappen, og skærmen vil vise:

```
→Kom.Modul indikator
 Vælg standardtone
 Genstart muligheder
 Lydgiver periode   ⇕
```

Tryk en gang på 3 -knappen. Skærmen vil vise:

```
 Kom.Modul indikator
→Vælg standardtone
 Genstart muligheder
 Lydgiver periode
```

Tryk på ✓ -knappen, og skærmen viser de aktuelt valgte toner:

```
→Brand Tone -    05
 Info Tone -     26

                   ⇕
```

Tryk på 3 for at ændre tonetypen, hvis krævet. Tryk på ✓ -knappen, og skærmen vil vise:

```
970Hz - 630Hz,  @1Hz
    ⌐¬__⌐¬__⌐¬__⌐¬__
 05              Spil>
Tone ⇕     √ at vælge
```

Tryk på 1 og 3 -knapperne for at få vist de tilgængelige toner, og tryk på ✓ -knappen for at vælge den ønskede tone:

```
800Hz - 970Hz  @1Hz
    ,---¬,---¬,---¬,---¬
 03              Spil>
Tone ⇕     √ at vælge
```

©2024 EMS Ltd. Alle rettigheder forbeholdes.

TONE	TONE TYPE	TONEBESKRIVELSE / -ANVENDELSE
1.		970 Hz
2.		800 Hz / 970 Hz @ 2 Hz
3.		800 Hz - 970 Hz @ 1 Hz
4.		970 Hz 1 s FRA / 1 s TIL
5.		970 Hz, 0,5 s / 630 Hz @ 1 Hz *****Standard brandtone*****
6.		554 Hz, 0,1 s / 440 Hz, 0,4 s (AFNOR NF S 32 001)
7.		500 - 1200 Hz, 3,5 s / 0,5 s FRA (NEN 2575: 2000)
8.		420 Hz 0,6 s TIL / 0,6 s FRA (Australien AS1670 varselstone)
9.		1000 - 2500 Hz, 0,5 s / 0,5 s FRA x 3 / 1,5 s FRA (AS1670 Evakuering)
10.		550 Hz / 440 Hz @ 0,5 Hz
11.		970 Hz, 0,5 TIL / 0,5 s FRA x 3 / 1,5 s FRA (ISO 8201)
12.		2850 Hz, 0,5 s TIL / 0,5 s FRA x 3 / 1,5 s FRA (ISO 8201)
13.		1200 Hz - 500 Hz @ 1 Hz (DIN 33 404)
14.		400 Hz
15.		550 Hz, 0,7 s / 1000 Hz, 0,33 s
16.		1500 Hz - 2700 Hz @ 3 Hz
17.		750 Hz
18.		2400 Hz
19.		660 Hz
20.		660 Hz 1,8 s TIL / 1,8 s FRA
21.		660 Hz 0,15 s TIL / 0,15 s FRA
22.		510 Hz, 0,2 s / 610 Hz, 0,2 s
23.		800 / 1000 Hz 0,5 s hver (1 Hz)
24.		250 Hz - 1200 Hz @ 12 Hz
25.		500 Hz - 1200 Hz @ 0,33 Hz
26.		2400 Hz - 2900 Hz @ 9 Hz *****Standard informationstone*****
27.		2400 Hz - 2900 Hz @ 3 Hz
28.		500 - 1200 Hz, 0,5 s / 0,5 s FRA x 3 / 1,5 s FRA (AS1670 Evakuering)
29.		800 Hz - 970 Hz @ 9 Hz
30.		800 Hz - 970 Hz @ 3 Hz
31.		800 Hz, 0,25 s TIL / 1 s FRA
32.		500 Hz - 1200 Hz, 3,75 s / 0,25 s FRA (AS2220)

Bemærk: Toner 1, 4, 5 og 7 er EN54-3 godkendte toner.

©2024 EMS Ltd. Alle rettigheder forbeholdes.

Sådan sletter du enheder

Hvis en enhed kræver sletning fra systemet, skal du følge nedenstående trin:

Fra adgangsniveau 3 *(som tidligere vist på side 14)*, tryk på 3 -knappen, indtil skærmen viser:

```
 Se system status
 Tilkoble/frakobling
 Vedligehold/Test
→Enhedsindstilling ⇕
```

Tryk på ✓ -knappen, og skærmen vil vise:

```
→Tilføj ny enhed
 Fjern enhed
 Rediger indstilling
 Enhedsgruppetekst ⇕
```

Tryk en gang på 3 -knappen. Skærmen vil vise:

```
 Tilføj ny enhed
→Fjern enhed
 Rediger indstilling
 Enhedsgruppetekst ⇕
```

Tryk på ✓ -knappen, og skærmen vil vise:
Bemærk: Tryk på 3 for at ændre typen.

```
→Brandenhed
 Oplysningsenhed
 Områdeudvidelser
√ Vælg Type        ⇕
```

Tryk på ✓ -knappen, og skærmen vil vise:

```
G00 A01
Lydgiver-detektor
ID:001234
01/08              ⇕
```

Tryk på 3 -knappen, indtil den enhed, der skal slettes, vises, og tryk på ✓ knappen. Skærmen vil vise:

```
G00 A02
Brandtryk
ID:001235
√ Fjerne
```

Tryk på ✓ -knappen for at bekræfte, og så vil skærmen vise:

```
G00 A02
Brandtryk
ID:001235
Fjerner> ▓
```

Efterfulgt af bekræftelse af enhedens fjernelse fra systemet:

```
Enhed fjernet

Gruppe 00 Adresse 02
```

©2024 EMS Ltd. Alle rettigheder forbeholdes.

Indstil outputs

Standard lydgiverdrift er global. Ethvert brandsignal i en hvilken som helst gruppe vil medføre, at alle systemets brandlydgivere lyder.

Alternativ drift, som f.eks. grup. og to trin, plus lydgiver- og outputforsinkelser er også tilgængelige via SmartCell-konfigurationsværktøjet.

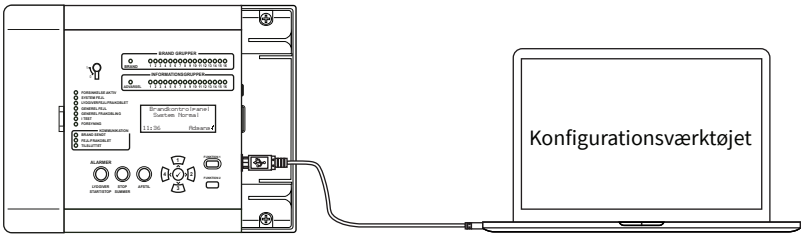

SmartCell Services-konfiguration

Hvis der er behov for forbindelse til SmartCell Services, skal ethernet- og/eller 3G-forbindelser laves som fremhævet i afsnittet 'Panelkabling'.

Installatører skal være registreret hos SmartCell Services, før de udfører følgende trin. For at registrere dig, besøg mysmartcell.com

Med de nødvendige tilslutninger skal det interne kommunikationskort være tændt ved at følge nedenstående trin:

Fra adgangsniveau 3 *(som tidligere vist på side 14)*, tryk på 3 -knappen, indtil skærmen viser:

```
→Cental information
 Vælg sprog
 Fabriksadgang
 Rapporter
```

Tryk på ✓-knappen, og skærmen vil vise:

```
→Adgangskoder
 Central Muligheder
 System Muligheder
 Kommunikation
```

©2024 EMS Ltd. Alle rettigheder forbeholdes.

Tryk på 3-knappen, indtil skærmen viser:

```
 Adgangskoder
 Central Muligheder
 System Muligheder
→Kommunikation      ⇕
```

Tryk på ✓-knappen, og skærmen vil vise:

```
→Læs/Skriv til USB
 Fjernbetj. Adgang
 H/W-kommunikator
```

Tryk på 3-knappen, og skærmen vil vise:

```
 Læs/Skriv til USB
→Fjernbetj. Adgang
 H/W-kommunikator
```

Tryk på ✓-knappen, og skærmen vil vise:

```
→Fjernbetj. Adgang
FRA

✓ Fortsæt  ændring >
```

Tryk på ✓-knappen, og skærmen vil vise:

```
Brug Fj.betj. adgang
kan koste penge

< Afbryd   Bekræft >
```

Tryk på ✓-knappen, og skærmen vil vise:

```
For adgang indtast
Aktiveringskode

Tryk ✓ for at gemme
```

Indtast ingeniørens PIN-kode *(standard '333333')*, og tryk derefter på ✓-knappen for at bekræfte. Skærmen vil vise:

```
→Fjernbetj. Adgang
TIL

✓ Fortsæt  ændring >
```

Tryk på ✓-knappen, og skærmen vil vise:

```
→Intern komm.
 Ekstern komm.
```

Tryk på ✓-knappen, og skærmen vil vise:

```
→Vis status
 Rediger inds
 Konto indstillinger
```

©2024 EMS Ltd. Alle rettigheder forbeholdes.

Tryk på 3-knappen, og skærmen vil vise:

```
 Vis status
→Rediger inds
 Konto indstillinger
```

Tryk på ✓-knappen, og skærmen vil vise:

```
→Modul i brug    NEJ


 ✓ for at vælge
```

Tryk på ✓-knappen, og skærmen vil vise:

```
 Modul i brug  ?
→NEJ
 JA
 ✓ for at vælge
```

Tryk på 3-knappen, og skærmen vil vise:

```
 Modul i brug  ?
 NEJ
→JA
 ✓ for at vælge
```

Tryk på ✓-knappen, og skærmen vil vise:

```
 Modul i brug     JA
 ARC aktiveret   NEJ
→Tjenester        JA
 ✓ for at vælge
```

Tryk på knappen 3 for at rulle gennem listen, og tryk på knappen ✓ for at ændre de indstillinger, der i øjeblikket er indstillet som nej, til ja. De relevante indstillinger vises nedenfor:

```
→Modul i brug     JA
 ARC aktiveret    JA
 Tjenester        JA
 Fjern Konfig.    JA
 IP port brugt    JA
 GPRS brugt       JA
 Stats            JA
```

Bemærk: se SmartCell Kontrolpanelets programmeringsvejledning (TSD155) for at få detaljerede oplysninger om ovenstående muligheder.

Når du er færdig, skal du trykke på knappen 4, og skærmen vil vise:

```
 Vis status
→Rediger inds
 Konto indstillinger
```

Tryk på 1-knappen, og skærmen vil vise:

```
→Vis status
 Rediger inds
 Konto indstillinger
```

Tryk på ✓-knappen, og skærmen vil vise:

```
→Modul i brug      JA
 Module Status     OK
 ARC aktiveret     JA
 Tjenester         JA
```

Tryk på 3-knappen for at rulle gennem listen for at kontrollere status for 'IP Status' og 'GPRS Status' er som krævet, inden du opretter en konto.

```
→Modul i brug      JA
 Module Status     OK
 ARC aktiveret     JA
 Tjenester         JA
 Fjern Konfig.     JA
 IP port brugt     JA
 IP Status         OK
 GPRS brugt        JA
 GPRS Status       OK
 GPRS Signal     FINT
 Stats             JA
```

Når du er færdig, skal du trykke på knappen 4, og skærmen vil vise:

```
→Vis status
 Rediger inds
 Konto indstillinger
```

Tryk på 3-knappen, og skærmen vil vise:

```
 Vis status
 Rediger inds
→Konto indstillinger
```

Tryk på ✓-knappen, og skærmen vil vise:

```
→Opret konto
 Vis indstillinger
 Rediger indstilling
```

©2024 EMS Ltd. Alle rettigheder forbeholdes.

Tryk på ✓-knappen, og skærmen viser en liste over tilgængelige alarmmodtagelsescentre. Hvis det ikke er nødvendigt at oprette forbindelse til et alarmmodtagercenter, kan 'Kun tjenester' også vælges til at starte SmartCell Tjenester:

```
→Kun Tjenester
 Action24
 Alarmmeldnet
 ChubbParsi
```

Bemærk: Der skal udvises forsigtighed for at vælge den rigtige indstilling.

Tryk på ✓-knappen, og skærmen vil anmode om bekræftelse som vist:

```
Kun Tjenester

Er du sikker?
✓ Fortsæt    < Slut
```

Tryk på ✓-knappen, og skærmen vil vise:

```
Opret konto...
Opret Startet

....................
```

Bemærk: Hvis du kun bruger GPRS, kan denne proces tage op til 15 minutter. Annuller IKKE, når processen er startet.

Ved bekræftelse af succesfuld kontooprettelse vises:

```
Opret konto...
Opret Lykkedes

▀▀▀▀▀▀▀▀▀▀▀▀▀▀▀▀▀▀▀▀
```

Den nyoprettede panelkonto vil nu være tilgængelig for krav inden for SmartCell Tjenester.

Se SmartCell Tjenester Konfiguration Guide (MK344) for at få flere oplysninger.

©2024 EMS Ltd. Alle rettigheder forbeholdes.

Enhedssignalniveauer

Fra adgangsniveau 3 *(som tidligere vist på side 14)*, tryk på 3 -knappen, indtil skærmen viser:

```
 Se system status
 Tilkoble/frakobling
→Vedligehold/Test
 Enhedsindstilling ⇕
```

Tryk på ✓ -knappen, og skærmen vil vise:

```
→Testgrupper
 Gruppegangstest
 Testlogvisning
 Test lydgiverudg. ⇕
```

Tryk på 3 -knappen, indtil skærmen viser:

```
→Enhedssignalliste
 Enhedsbatterilliste
 Vedligehold.dato
 Ret servicekode   ⇕
```

Tryk på ✓ -knappen, og skærmen vil vise:
Bemærk: Tryk på 3 for at ændre typen.

```
→Brandenheder
 Oplysningsenheder

                   ⇕
```

Tryk på ✓ -knappen, og skærmen vil vise:

```
→Godt signal      08
 Lavt signal      00
 Intet signal     00
                Mere>
```

Hvis du trykker på ✓ -knappen, vil du få yderligere oplysninger om den fremhævede kategori:

```
G01 A08          80 dB
Røgdetektor
Trappeafsats
GODT signal      ▁▂▃▅▆⇕
```

Bemærk: Det er vigtigt, at alle enheder har GODE signalstyrker for at sikre maksimal robusthed ved trådløs signalering.

Hvis en enhed ikke opnår et godt signalstyrke, henvises der til afsnittet "Sådan forbedrer du enhedens signalstyrke" i SmartCell-programmeringsvejledning (TSD155).

©2024 EMS Ltd. Alle rettigheder forbeholdes.

Test enheder

Hver enhed skal være funktionstestet for at sikre korrekt funktionalitet.

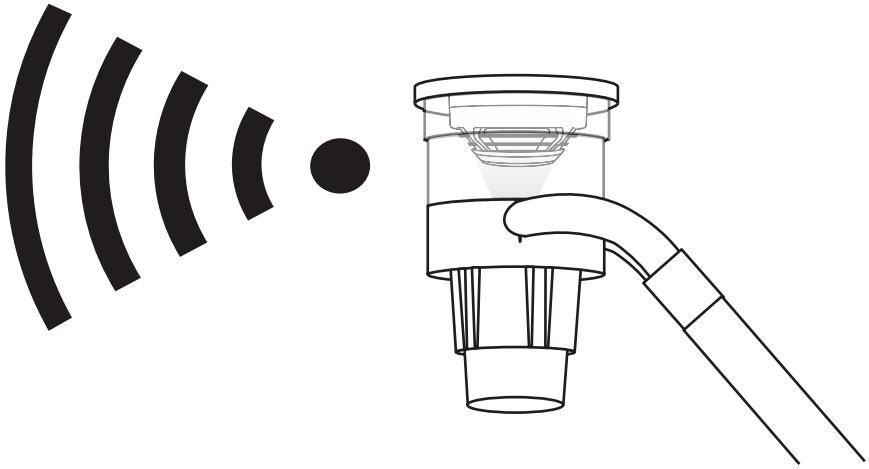

- Røgdetektorer skal testes ved hjælp af en røgdetektortester og i overensstemmelse med lokale praksisregler.

- Varmedetektorer skal testes ved hjælp af en varmedetektortester og i overensstemmelse med lokale praksisregler.

- Opkaldspunkter skal testes i overensstemmelse med lokale regler.

- Lydgiverdrift skal også testes i overensstemmelse med lokale regler.

- Input-/outputenheder skal også testes i forbindelse med tilhørende 3. parts udstyr og i overensstemmelse med lokale praksisregler.

Bemærk: Systemet kan om nødvendigt indsættes for at teste for at undgå forstyrrelser på stedet. Se afsnittet 'Ofte stillede spørgsmål' på side 34 for yderligere oplysninger.

Der findes også alternative testfunktioner, herunder en gangtest-tilstand, der omfatter at placere detektorer i hurtig testtilstand for at lette testningen.
Se 'SmartCell-programmeringsvejledning' (TSD155) for detaljer.

©2024 EMS Ltd. Alle rettigheder forbeholdes.

Tillykke

Dit SmartCell-system bør nu være installeret.

Bemærk: Hvis du støder på problemer, skal du se afsnittene 'Ofte stillede spørgsmål' og 'Fejlfinding' på side 34 og 35 for at få yderligere oplysninger.

Systemvedligeholdelse

Overhold lokale regler for praksis, når du vedligeholder dit SmartCell-brandalarmsystem.

Fabrikanten anbefaler en ugentlig test for at sikre korrekt systemfunktionalitet.

Se 'SmartCell-vedligeholdelsesvejledning' (MK298) for at få yderligere oplysninger.

©2024 EMS Ltd. Alle rettigheder forbeholdes.

Ofte stillede spørgsmål

SP: Hvordan sætter jeg grupper i test?

SV: *Fra adgangsniveau 2 eller 3* > **'Vedligehold/Test'** > **'Testgrupper'** > **'Test alle grupper'** > *vælg den ønskede metode (med eller uden lydgivere)*

Bemærk: Fuld detaljer, herunder forskellige testmetoder, er beskrevet i SmartCell-programmeringsvejledning (TSD155).

SP: Hvordan tager jeg grupper ud af testen?

SV: *Fra adgangsniveau 2 eller 3* > **'Vedligehold/Test'** > **'Testgrupper'** > **'Gendan grupper'**

SP: Hvordan kan jeg se hændelsesloggen?

SV: *Fra adgangsniveau 2 eller 3* > **'Se system status'** > **'Hændelseslog'**

SP: Hvordan frakobler jeg en enhed?

SV: *Fra adgangsniveau 2 eller 3* > **'Tilkobl / Frakobl**' > **'Brandenheder**' > *vælg den ønskede enhed*

SP: Hvorfor aktiverer min enhed ikke alarm?

SV: Kontroller først, om enheden er føjet til systemet. F.eks. genererer enheden en sabotagehændelse, når den fjernes fra dens monteringsplade. Kontrollér enhedens konfiguration. Er enheden f.eks. indstillet som en røg- eller varmedetektor? Forsøg til sidst at sætte systemet i gangtest-tilstand. Dette sætter enhederne i hurtig testtilstand for at lette testningen.

Fra adgangsniveau 3 > **'Vedligehold/Test**' > **'Gangtest gruppe'**

SP: Kan jeg teste en individuel lydgiver?

SV: *Ja - fra adgangsniveau 3* > **'Vedligehold/Test'** > **'Test lydgiverudg.'**

©2024 EMS Ltd. Alle rettigheder forbeholdes.

Fejlfinding

Enh. Type	Fejl vises	Rettelsesproces
Alle	Batteri mangler	Kontrollér, at batterierne er korrekt monteret.
Panel	Strømsvigt	Kontrollér strømforsyningen.
Detektor	Sensorfejl	Udskift enhed.
Detektor	Sensorsnavs	Kontrollér, at enheden er i et rent miljø og er fri for røg, støv og snavs. Udskift enhed, eller returner til producent.
Alle	I sabotage	Kontrollér, at enheden er monteret korrekt.
Input/ output	Input åben/ Kortsluttet kredsløb	Kontrollér, at 20 kΩ-slutlinjemodstanden er på plads, og at tilslutningerne er sikre.
Alle	Intet signal Fejl	Kontrollér enhedens placering for at sikre, at ingen synlig årsag kan ses. Kontrollér enhedens af batteriplacering og spændinger. Se SmartCell-programmeringsvejledningens 'Sådan forbedrer du enhedens signalniveauer' for yderligere oplysninger.
Alle	Batteri lavt	Udskift alle enhedsbatterier med nye specificerede batterier - se den tilhørende enheds installationsvejledning, og udskift inden for 30 dage.
Panel	Batteri/Opladerfejl	Kontroller batterispændingen og batteriforbindelsen.
Brandtryk	Alarm	Kontroller, at enhedens genoprettelige element er nulstillet efter alarm. Hvis den er i alarm, skal du fjerne enheden ved hjælp af nulstillingsnøglen.
Detektor	Alarm	Sørg for, at miljøet i enhedens placering er fri for røg, rester og støv.

©2024 EMS Ltd. Alle rettigheder forbeholdes.

SmartCell

www.mysmartcell.com

Oplysningerne i denne litteratur er korrekte på udgivelsestidspunktet. EMS forbeholder sig retten til at ændre enhver information om produkter som en del af den løbende udvikling, der forbedrer ny teknologi og pålidelighed. EMS anbefaler, at alle produktbrochurers udgavenummer kontrolleres med hovedkontoret, inden der skrives nogen formel specifikation.

©2024 EMS Ltd. Alle rettigheder forbeholdes.