28220

Skrzynka przekaźnikowa MINI, 10-30 V DC/AC

Dane techniczne

Pobór prądu	@12 VDC - 11.7 mA , @24 VDC - 23.2 mA, @12 VAC - 28.6 mA, @24 VAC - 59.2 mA
Wymiary (L x W x H) mm	58 x 76 x 27
Wymiary przewodów - terminale śrubowe	0,14 - 1 mm2
Max. obciążenie - terminale	60 V / 2 A
Max. obciążenie styków sabotażowych	50 mA
Min. napięcie przekaźnika	10 V

Kompletna skrzynka przyłączeniowa do instalacji alarmowych, kontroli dostępu itp.

10-30V DC/AC, 2-biegunowy przekaźnik. Dioda LED podłączona szeregowo z cewką przekaźnika. Dostępne 4 wolne terminale dla własnych podłączeń.

Plastikowa obudowa o wysokiej klasie palności UL 94 V-0.

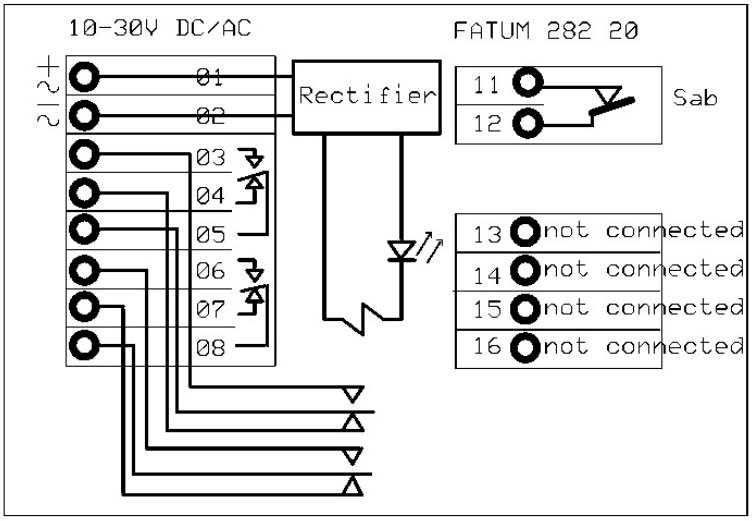

DO ZAMÓWIEŃ

Indeks	Opis
28220.03	Skrzynka przekaźnikowa Mini; 10-30V DC/AC; Pętla sabotażowa; Terminale śrubowe

Akcesoria / polecane produkty

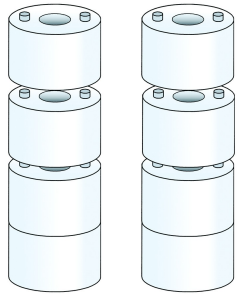	**2581.06** Podkładki ścienne stosowe, dla plastikowych skrzynek przyłączeniowych	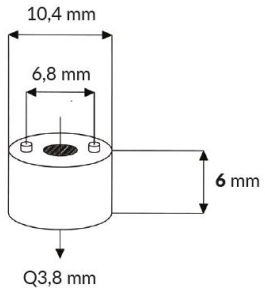
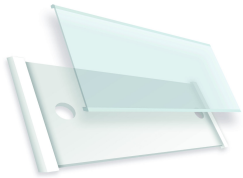	**3132.01** Etykieta naścienna dla oznakowania łączy	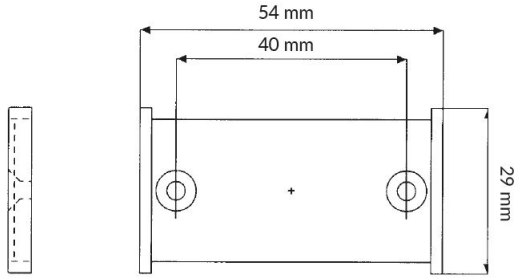
	0501.01 Nóż krosowniczy dla przyłączy LSA Plus (KRONE)	
	1901.12 SPRĘŻYNY ZAPASOWE DO SERII FATUM	